Produktdatenblatt
UDSLS223

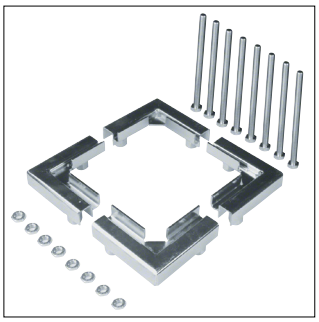

UDSLS223

Schwerlaststütze bis 20kN für Universal-Bodendose nivellierbar 198-223mm

Technische Eigenschaften

Abmessungen

Nivellierbereich	198 - 223 mm

Werkstoff

Werkstoff	Metall
Oberfläche	Verzinkt

Nachhaltigkeit

Halogenfrei	Ja
RoHS-konform	Ja