Produktdatenblatt
MES-SOT402

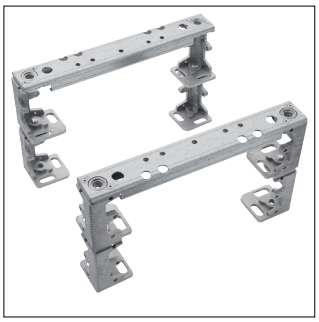

MES-SOT402

Sockeleckstück mit Tiefenverbinder 200x400 (HxT)

Technische Eigenschaften

Abmessungen

Höhe	200 mm
Breite	61 mm
Tiefe	338 mm

Sicherheit

Schutzklasse	Schutzklasse I

Konnektivität

Montageart	Schraubbefestigung

Installation, Montage

Geeignet für Aussenbereich	Nein

Werkstoff

Farbe	Zink
Oberfläche	Verzinkt
Werkstoff	Stahl

Nachhaltigkeit

RoHS-konform	Ja