Produktdatenblatt
UDSLS138

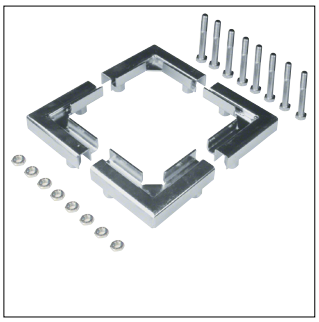

UDSLS138

Schwerlaststütze bis 20kN für Universal-Bodendose nivellierbar 113-138mm

Technische Eigenschaften

Abmessungen

Nivellierbereich	113 - 138 mm

Werkstoff

Werkstoff	Metall
Oberfläche	Verzinkt

Nachhaltigkeit

Halogenfrei	Ja
RoHS-konform	Ja