Produktdatenblatt
GKWAT6

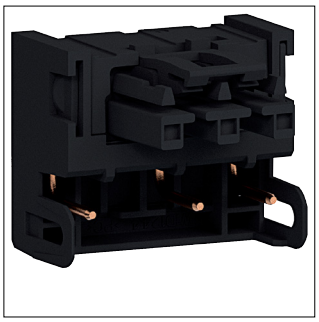

GKWAT6

Steckdose Direkt Klipping 45x45 Ausgangsbuchse 180° WAGO Winsta 3 polig

Technische Eigenschaften

Abmessungen

Höhe	34 mm
Breite	40 mm
Länge	35 mm

Architektur

Polanzahl	3

Werkstoff

Farbe	Schwarz
Oberfläche	Unbehandelt

Sicherheit

Schließungstyp	Schnappverschluss

Nachhaltigkeit

Halogenfrei	Ja
REACh-SVHC frei	Ja
RoHS-konform	Ja