Produktdatenblatt
ZY3TR

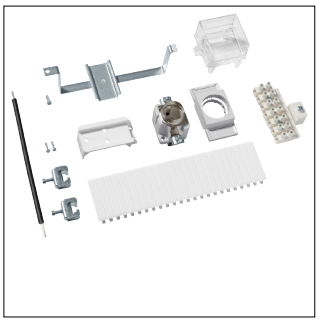

ZY3TR

Bestückungspaket, universZ, für SG-Platz für Sa.-schienen, Spg.-versorg.mit DII

Technische Eigenschaften

Architektur

Polanzahl	1

Nachhaltigkeit

REACh-SVHC frei	Ja
RoHS-konform	Ja