Produktdatenblatt
GMDM102

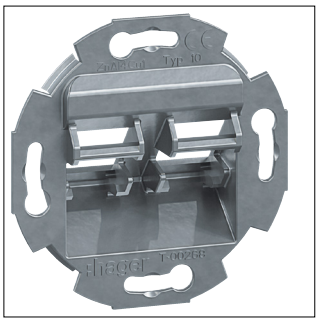

GMDM102

Montagerahmen 2-fach für GZDM2module RJ45 Typ 10 zu Zentralscheibe 55 GZDM2

Technische Eigenschaften

Kapazität	
Anzahl Module	2
Anschluss	
Anschluss-/Steckertyp	RJ
Anzahl der Anschlüsse	0
Konnektivität	
Montageart	Schraubbefestigung
Abmessungen	
Höhe	71 mm
Breite	71 mm
Tiefe	20 mm
Abmessungen Öffnung (B x H)	14,8 x 19,9 mm
Werkstoff	
Farbe	Aluminium
RAL Nummer	9006
Werkstoff	Metall
Ausstattung	
Anzahl der Ausgänge	2
Kompatibilität	
Daten-Steckdosen Modultyp	Typ 10
Name des Daten-Steckdosenmoduls	Keystone Large Keystone
Installation, Montage	
Einbauwinkel	45 °
Nachhaltigkeit	
REACh-SVHC frei	Ja
RoHS-konform	Ja