Produktdatenblatt
KW1HC

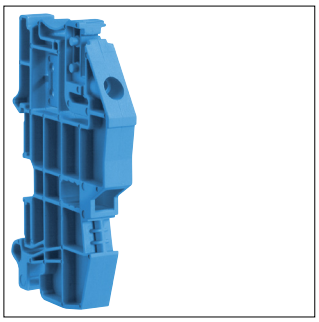

KW1HC

N - Schienenhalter für 10x3mm Sammelschiene

Technische Eigenschaften

Werkstoff

Werkstoff	Metall

Nachhaltigkeit

REACh-SVHC frei	Ja
RoHS-konform	Ja