Produktdatenblatt
FZ12MK

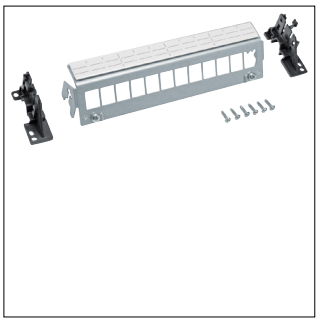

FZ12MK

Patch-Panel, univ., 12-fach, für Keystone, o. Module, für Hutschiene/geschraubt

Technische Eigenschaften

Abmessungen

Höhe	45 mm
Breite	225 mm
Tiefe	60 mm
Anzahl der Einheiten vertikal	12

Anschluss

Anzahl der Steckverbinderöffnungen	12

Nachhaltigkeit

Halogenfrei	Ja
RoHS-konform	Ja