Produktdatenblatt
MES-SOT602

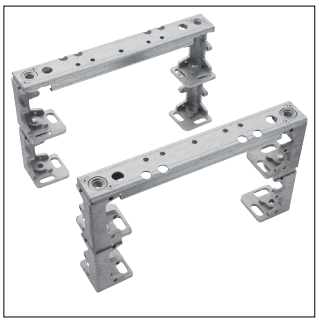

MES-SOT602

Sockeleckstück mit Tiefenverbinder 200x600 (HxT)

Technische Eigenschaften

Abmessungen

Höhe	200 mm
Breite	61 mm
Tiefe	538 mm

Sicherheit

Schutzklasse	Schutzklasse I

Konnektivität

Montageart	Schraubbefestigung

Installation, Montage

Geeignet für Aussenbereich	Nein

Werkstoff

Farbe	Zink
Oberfläche	Verzinkt
Werkstoff	Stahl

Nachhaltigkeit

RoHS-konform	Ja