Produktdatenblatt
ZZ822

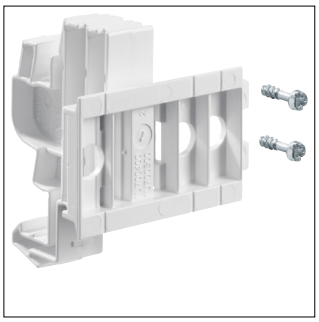

ZZ822

Geräteträger, univers Z, variabel, 3 PLE, Sammelschiene-Hutschiene

Technische Eigenschaften

Abmessungen

Höhe	76 mm
Breite	60 mm
Tiefe	40 mm
Länge	60 mm

Werkstoff

Werkstoff	Kunststoff
Oberfläche	Pulverbeschichtet

Nachhaltigkeit

Halogenfrei	Ja
REACh-SVHC frei	Ja
RoHS-konform	Ja