Produktdatenblatt
UT84CN

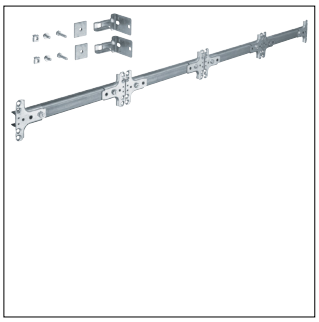

UT84CN

Abfangschiene, univers, 4feldig

Technische Eigenschaften

Abmessungen

Höhe	76 mm
Breite	1000 mm
Tiefe	19 mm

Werkstoff

Werkstoff	Metall

Nachhaltigkeit

Halogenfrei	Ja
RoHS-konform	Ja