# Produktdatenblatt
UC32LH34M

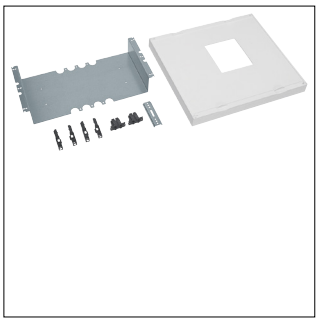

UC32LH34M

**Bausatz, univ.N, 450x500mm, f. Leistungsschalter H3+ P630A, 3/4 polig, m. Motor**

## Technische Eigenschaften

### Abmessungen

| | |
|---|---|
| Höhe | 450 mm |
| Breite | 500 mm |
| Tiefe | 110 mm |

### Elektrischer Strom

| | |
|---|---|
| Nennstrom | 630 A |

### Lieferumfang

| | |
|---|---|
| Mit Deckel | Ja |

### Nachhaltigkeit

| | |
|---|---|
| REACh-SVHC frei | Ja |
| RoHS-konform | Ja |