Produktdatenblatt
FWKP600604VERZ

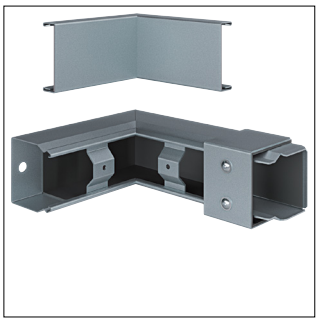

FWKP600604VERZ

Inneneck FWK-Plus 60x60 mm verzinkt

Technische Eigenschaften

Sicherheit

Feuerwiderstandsklasse	EI90

Architektur

Anzahl der beflammbaren Seiten	4

Konfiguration

Schnittkaschierend	Ja

Installation, Montage

Bodenlochung	Ja

Abmessungen

Höhe	60 mm
Breite	60 mm
Länge	160 mm
Maß a	160 mm
Innenhöhe	55 mm
Innenbreite	55 mm

Werkstoff

Werkstoff	Stahl
Oberfläche	Verzinkt

Ausstattung

Material der Ummantelung	Stahl

Werkstoff

Farbe	Zink

Geeignet für

FWK plus 60x60

Nachhaltigkeit

Halogenfrei	Ja
RoHS-konform	Ja

Abbildungen | Zeichnungen

