Produktdatenblatt
ZY5N2LS

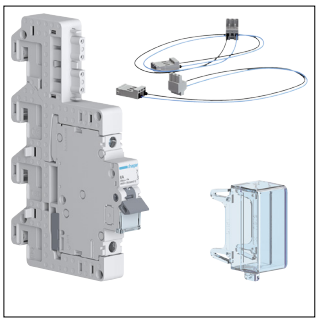

ZY5N2LS

Bestückungspaket für Spgsversorgung APZ/RfZ, f. Bauhöhe 1400mm, SALS 6A im NAR

Technische Eigenschaften

Elektrischer Strom	
Bemessungsstrom IN	6 A
Ausschaltvermögen Grenzkurzschlussstrom Icu AC IEC 60947-2	25 kA
Nennstrom bei -15 °C	7,26 A
Nennstrom bei -10 °C	7,13 A
Nennstrom bei -5 °C	7 A
Nennstrom bei 0 °C	6,87 A
Nennstrom bei 5 °C	6,73 A
Nennstrom bei 10 °C	6,59 A
Nennstrom bei 15 °C	6,45 A
Nennstrom bei 20 °C	6,30 A
Nennstrom bei 25 °C	6,15 A
Nennstrom bei 30 °C	6 A
Nennstrom bei 35 °C	5,84 A
Nennstrom bei 40 °C	5,68 A
Nennstrom bei 45 °C	5,52 A
Nennstrom bei 50 °C	5,35 A
Nennstrom bei 55 °C	5,17 A
Nennstrom bei 60 °C	4,99 A
Nennstrom bei 65 °C	4,80 A
Nennstrom bei 70 °C	4,60 A
Architektur	
Polart	1P+N
Auslösecharakteristik	B
Kapazität	
Anzahl Module	1,5
Spannung	
Bemessungsbetriebsspannung Ue	240-240 V
Versorgungsspannungsart	AC
Isolationsspannung Ui	500 V
Stoßspannungsfestigkeit Uimp	6000 V
Frequenz	
Frequenz	50 - 60 Hz
Installation, Montage	
Typ untere Anschlussklemme für modulare Geräte	Sammelschiene
Sicherheit	
IP-Klasse (Ingress Protection)	IP20
Einsatzbedingungen	
Grad der Verunreinigung nach IEC 60664/IEC 60947-2	2
Energiebegrenzungsklasse I^2t	3
Luftfeuchtigkeitsschutz	Für alle Klimabereiche
Betriebstemperatur	-25 - 70 °C
Leistung	
Leistungsabgabe bei IN	0,50 W
Konnektivität	
Anschlussart	Steckanschluss
Ausrichtung obere Anschlussklemme für modulare Geräte	Ausgerichtete Klemmen
Ausrichtung untere Anschlussklemme für modulare Geräte	Ausgerichtete Klemmen

Abmessungen	
Höhe	163 mm
Breite	27 mm
Tiefe	102 mm

Belastbarkeit	
Gerätelebensdauer, elektrische Schaltspiele	4000

Nachhaltigkeit	
RoHS-konform	Ja