Produktdatenblatt
GTMBV30T2

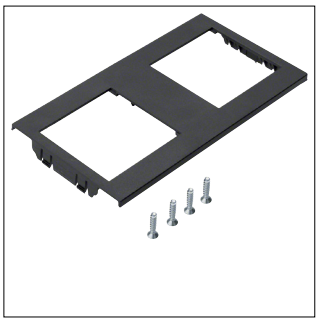

GTMBV30T2

Medienblende zum Einbau von 2 Tragbügelgeräten in Geräteträger GTVR300

Technische Eigenschaften

Konnektivität

Montageart	Tragebügel Schnappbefestigung

Abmessungen

Länge	155 mm

Ausstattung

Anzahl der 1-fachen Öffnungen	2
Anzahl der 2-fachen Öffnungen	0
Anzahl der 3-fachen Öffnungen	0
Anzahl CEE-/Perilex Öffnungen	0
Anzahl der ovalen Öffnungen	0
Anzahl der runden Öffnungen	0
Anzahl der quadratischen Öffnungen	2

Werkstoff

Farbe	Tiefschwarz
Werkstoff	PC-ABS
RAL Nummer	9005

Nachhaltigkeit

Halogenfrei	Ja
RoHS-konform	Ja