Produktdatenblatt
LVZMG

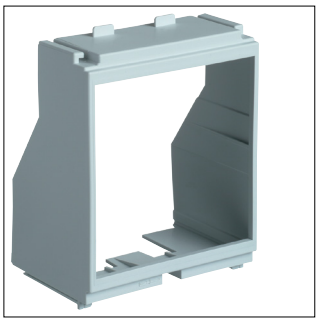

LVZMG

Messgerätehalter lang LV NH1-3, Höhe 120mm, für Messgeäte 96x96mm

Technische Eigenschaften

Abmessungen

Höhe	127,70 mm
Breite	99,50 mm

Sicherung

Sicherungsgröße	NH1-NH3

Elektrischer Strom

Nennstrom	1600 A

Werkstoff

Produktfarbe	Lichtgrau

Nachhaltigkeit

REACh-SVHC frei	Ja
RoHS-konform	Ja