Produktdatenblatt
ZAW102MY8

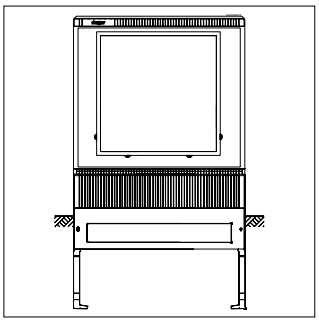

ZAW102MY8

Wandler- und Messschrank, universN, Größe 2, LEW / Bayernwerke AG,1005 x 1110 mm

Technische Eigenschaften

Sicherheit	
IP-Klasse (Ingress Protection)	IP44
Schutzklasse	Schutzklasse II
Schließungstyp	3-Punkt Schloss
Abmessungen	
Höhe	1005 mm
Breite	1110 mm
Tiefe	315 mm
Konnektivität	
Montageart	Anreihbar
Installation, Montage	
Geeignet für Aussenbereich	Ja
Abdeckung, Tür	
Anzahl Schranktüren	2
Werkstoff	
RAL Nummer	7035
Ausstattung	
Öffnungswinkel	0 - 120
Spannung	
Bemessungsbetriebsspannung Ue	400 - 400 V
Stoßspannungsfestigkeit Uimp	6000 V
Versorgungsspannungsart	AC
Frequenz	
Frequenz	50 - 60 Hz
Ausstattung	
Anzahl Zählerplätze <=63 A	0
Konnektivität	
Anschlussart	Direktanschluss
Netzform	
Netzform	TN-C