Produktdatenblatt
LVZWB500

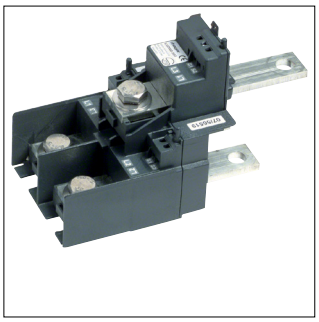

LVZWB500

Stromwandlerblock für LV NH1-3 3-Phasen 500/5A 5VA Klasse 0,5S

Technische Eigenschaften

Funktionen

Genauigkeitsklasse	0.5 S

Leistung

Leistung	5 VA

Abmessungen

Höhe	136 mm
Breite	99 mm
Tiefe	204 mm

Konnektivität

Anschlussart	Schraubanschluss

Frequenz

Frequenz	50 - 60 Hz

Spannung

Bemessungs-Stehwechselspannung (Effektivwert)	3000 V
Max. Betriebsspannung	720 V

Einsatzbedingungen

Betriebstemperatur	-40 - 40 °C
Lager-/Transporttemperatur	-40 - 75 °C

Anschluss

Anschlussquerschnitt bei flexiblem Leiter	6 mm^2
Anschlussquerschnitt bei starrem Leiter	6 mm^2

Sicherheit

IP-Klasse (Ingress Protection)	IP10
Isolierstoffklasse	E

Elektrischer Strom

Bemessungs-Primärstrom (Ipr)	500 A
Bemessungs-Sekundärstrom (Isr)	5 A
Nennstrom	500 A
Thermischer Bemessungsdauerstrom	1,2*Ipr
Thermischer Bemessungs-Kurzzeitstrom (Ith/1s)	60*Ipr
Dynamischer Grenzstrom	2.5*Ith
Überspannungsbegrenzungsfaktor	FS 5

Nachhaltigkeit

REACh-SVHC frei	Ja
RoHS-konform	Ja