Produktdatenblatt
LVZWB400

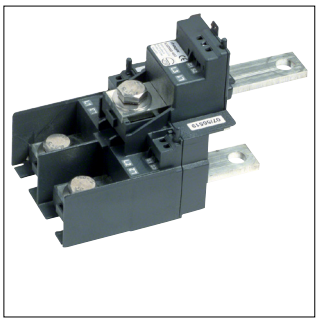

LVZWB400

Stromwandlerblock für LV NH1-3 3-Phasen 400/5A 5VA Klasse 0,5S

Technische Eigenschaften

Funktionen	
Genauigkeitsklasse	0.5 S
Leistung	
Leistung	5 VA
Abmessungen	
Höhe	136 mm
Breite	99 mm
Tiefe	204 mm
Konnektivität	
Anschlussart	Schraubanschluss
Frequenz	
Frequenz	50 - 60 Hz
Spannung	
Bemessungs-Stehwechselspannung (Effektivwert)	3000 V
Max. Betriebsspannung	720 V
Einsatzbedingungen	
Betriebstemperatur	-40 - 40 °C
Lager-/Transporttemperatur	-40 - 75 °C
Anschluss	
Anschlussquerschnitt bei flexiblem Leiter	6 mm^2
Anschlussquerschnitt bei starrem Leiter	6 mm^2
Sicherheit	
IP-Klasse (Ingress Protection)	IP10
Isolierstoffklasse	E
Elektrischer Strom	
Bemessungs-Primärstrom (Ipr)	400 A
Bemessungs-Sekundärstrom (Isr)	5 A
Bemessungsstrom IN	400 A
Thermischer Bemessungsdauerstrom	1,2*Ipr
Thermischer Bemessungs-Kurzzeitstrom (Ith/1s)	60*Ipr
Dynamischer Grenzstrom	2.5*Ith
Überspannungsbegrenzungsfaktor	FS 5
Sicherung	
Sicherungsgröße	NH1-NH3
Nachhaltigkeit	
Halogenfrei	Ja
REACh-SVHC frei	Ja
RoHS-konform	Ja