Produktdatenblatt
UT85CN

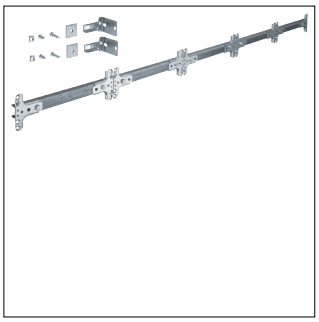

UT85CN

Abfangschiene, univers, 5feldig

Technische Eigenschaften

Abmessungen

Höhe	76 mm
Breite	1250 mm
Tiefe	19 mm

Werkstoff

Werkstoff	Metall

Nachhaltigkeit

Halogenfrei	Ja
RoHS-konform	Ja