Produktdatenblatt
BRS6517087035

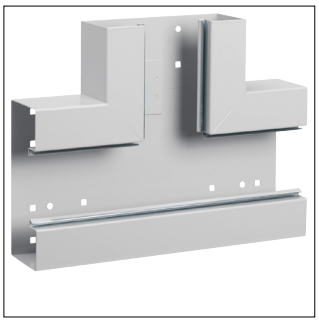

BRS6517087035

T-Stück aus Grundprofil Stahlblech zu BRS 68x170mm Oberteil 80mm lichtgrau

Technische Eigenschaften

Abmessungen

Höhe	68 mm
Breite	170 mm
Maß a	330 mm

Zubehör

Art des Zubehörs	Haubenformteil

Konfiguration

Schnittkaschierend	Nein

Installation, Montage

Bodenlochung	Nein

Werkstoff

Werkstoff	Stahl
Oberfläche	Pulverbeschichtet
Farbe	Lichtgrau
RAL Nummer	7035

Ausstattung

Mit Schutzfolie	Ja

Geeignet für

BRS 65 x 170

Nachhaltigkeit

Halogenfrei	Ja
REACh-SVHC frei	Ja
RoHS-konform	Ja

Abbildungen | Zeichnungen

