Produktdatenblatt
SL20080M9016

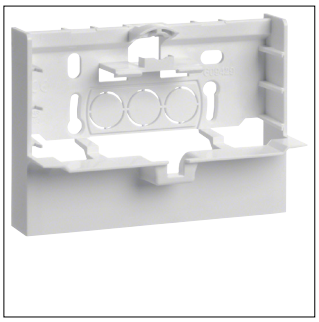

SL20080M9016

Geräteträger Montageschuh für Wandmontage zu SL 20x80mm verkehrsweiß

Technische Eigenschaften

Werkstoff

Werkstoff	PC-ABS
Farbe	Verkehrsweiß
RAL Nummer	9016

Nachhaltigkeit

Halogenfrei	Ja
REACh-SVHC frei	Ja
RoHS-konform	Ja