Produktdatenblatt
VZ36MMK

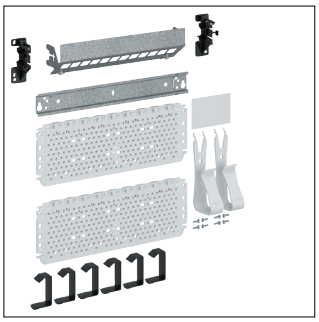

VZ36MMK

Multimedia Ausbaupaket, volta, 3reihig, o.Tür, Keystone Modul, univers, Träger

Technische Eigenschaften

Abmessungen

Höhe	260 mm
Breite	65 mm
Tiefe	310 mm

Ausstattung

Anzahl Reihen	3
Anzahl der Schienen	3

Nachhaltigkeit

Halogenfrei	Ja
RoHS-konform	Ja