Produktdatenblatt
UC22LH0

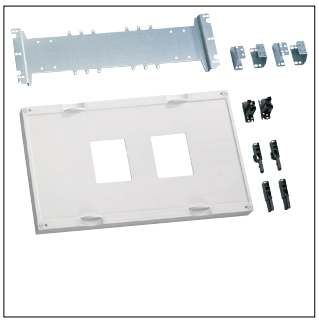

UC22LH0

Bausatz,universN,300x500mm,für 2 Leistungsschalter H3+ P160

Technische Eigenschaften

Abmessungen

Höhe	300 mm
Breite	500 mm
Tiefe	110 mm

Ausstattung

Anzahl der Schienen	1

Elektrischer Strom

Nennstrom	160 A

Lieferumfang

Mit Deckel	Ja

Werkstoff

RAL Nummer	9010

Nachhaltigkeit

REACh-SVHC frei	Ja
RoHS-konform	Ja