Produktdatenblatt
UM00K3

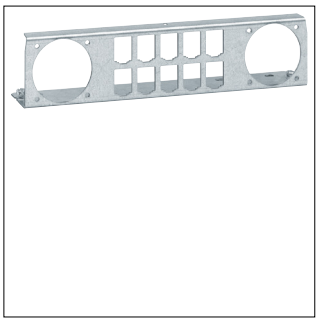

UM00K3

Patchpanel für 10 Patchmodule RJ45 und für 2 Integro flow Einsätze

Technische Eigenschaften

Abmessungen

Höhe	40 mm
Breite	250 mm
Tiefe	53 mm
Anzahl der Einheiten vertikal	1

Anschluss

Anzahl der Steckverbinderöffnungen	12

Nachhaltigkeit

Halogenfrei	Ja
REACh-SVHC frei	Ja
RoHS-konform	Ja