6LE008265A



(DE)
(EN)

(DE) Montageanleitung
Mediensäule Typ 2

(EN) Assembly instructions
Media column type 2

VMS02S, VMS02C

Mediensäule Typ 2



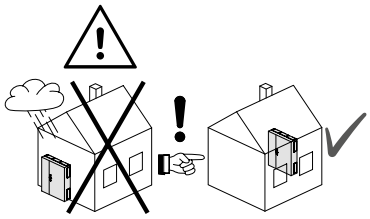

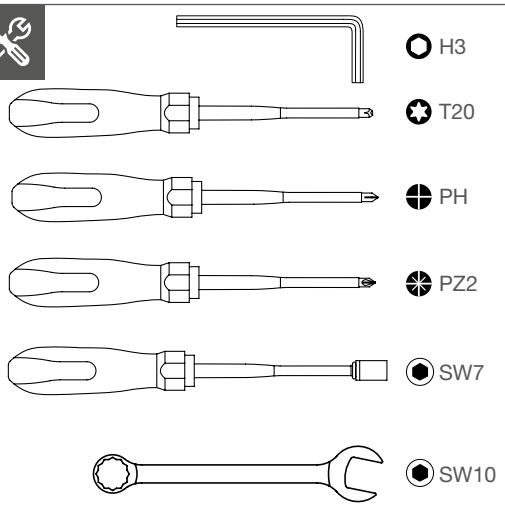

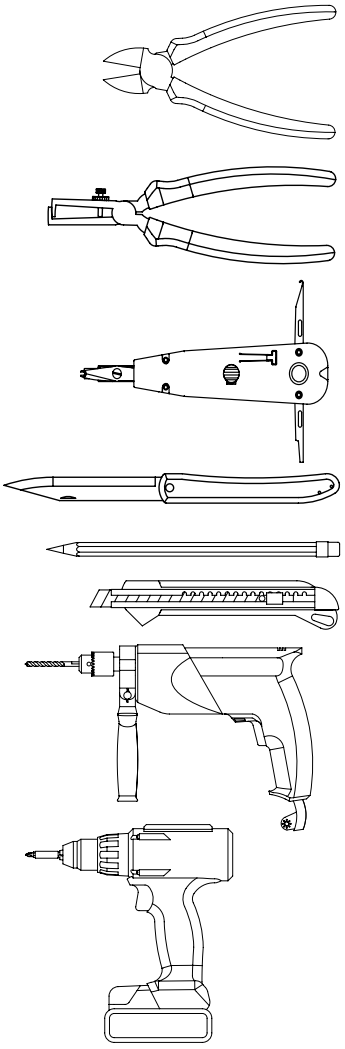

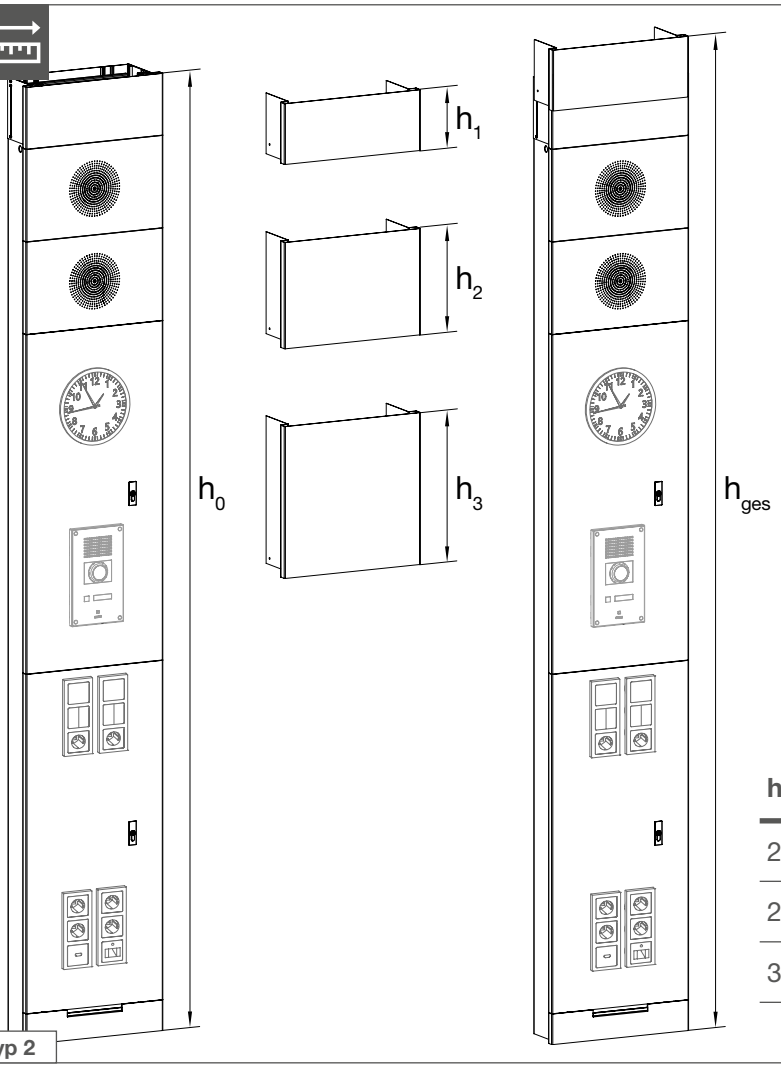

Typ 2

h_0 (mm)	$h_{ges} = h_0 + h_1$ (mm)	$h_{ges} = h_0 + h_2$ (mm)	$h_{ges} = h_0 + h_3$ (mm)
2500	2520 - 2650	2650 - 2800	2800 - 2950
2800	2820 - 2950	2950 - 3100	3100 - 3250
3100	3120 - 3250	3250 - 3400	3400 - 3550

(DE) Sicherheitshinweise

Montage, Inbetriebnahme, Nachrüstungen und Demontage dürfen nur von einer Elektrofachkraft gemäß den einschlägigen Installationsnormen und Sicherheitsvorschriften des Landes ausgeführt werden.

Der nicht werkzeug- oder schlüssellose Zugang ist Elektrofachkräften vorbehalten, mit Ausnahme des abgeschotteten Zusatzfeldes mit Einbauwanne.

Bei Nichtbeachten dieser Anleitung können Schäden am Gerät, Brand oder andere Gefahren entstehen, in diesen Fällen wird keine Gewährleistung übernommen.

Diese Anleitung ist Bestandteil des Produktes und während der gesamten Lebensdauer aufzubewahren. Vor Beginn aller Arbeiten und vor Gebrauch des Produktes diese Anleitung sorgfältig lesen.

Funktion

Mediensäulen werden hauptsächlich in Schulen oder ähnlichen Einrichtungen verwendet. Sie dienen der Leitungsführung sowie der Integration verschiedener Geräte und Anschlussstellen.

Bestimmungsgemäßer Gebrauch

- Zum Einbau von Raum- und Bediengeräten für Beleuchtung, Beschattung, Temperaturregelung
- Zum Einbau von Steckdosen für Multimediaanwendungen und Netzwerkgeräte
- Zum Einbau von Informationstechnik z. B. Sprechanlage, Uhr, Lautsprecher
- Für die senkrechte Wandmontage
- Ausschließlich zur Verwendung von Hohlwanddosen für dünne Beplankungen
- Betrieb nur bei Umgebungstemperaturen von - 5 ... 35 °C

Normen

DIN EN 50085-1: 2014-05, DIN EN 50085-2-1: 2012-09, DIN EN 60670-24, DIN EN 61439-3

Montageanleitung

Montage und Installation

Je nach Konfiguration der Mediensäule können die Darstellungen in dieser Anleitung optisch abweichen.

Gefahr

Elektrischer Schlag bei Berühren spannungsführender Teile!

Elektrischer Schlag kann zum Tod führen!

- Vor Arbeiten am Gerät Anschlussleitungen freischalten und spannungsführende Teile in der Umgebung abdecken!
- Ausschließlich doppelt isolierte Leitungen außerhalb des Kleinverteilers verwenden.

Gefahr

Durch unsachgemäße und unvorsichtige Montage der Mediensäule kann es zu körperlichen Verletzungen (z.B. Quetschungen) kommen.

- Geeignete Schutzhandschuhe und Sicherheitsschuhe tragen.
- Mediensäule beim Auspacken auf den Boden legen.
- Mediensäule mit 2 Personen montieren.

Gefahr

Funktionsbeeinträchtigung durch Feuchtigkeit!

Bei Montage der Mediensäule ober- oder unterhalb von Wasserleitungen kann im Schadensfall Feuchtigkeit eindringen und die Installation beschädigen.

- Montageort so wählen, dass keine Wasserleitungen gekreuzt werden oder in der Nähe verlegt sind.

Voraussetzungen für die Wandmontage

- Der Untergrund für die Rückwand der Mediensäule ist plan und eben.
- Die Wand ist fest und nicht brennbar.
- Die Tragfähigkeit der Wand ist für das Gewicht der Mediensäule ausgelegt.

Einbau von Geräten

Beim Einbau von Geräten sind folgende Kriterien zu berücksichtigen.

- Bei der Anzahl eingebauter Geräte darf die maximale Verlustleistung der Mediensäule nicht überschritten werden.
- Ausschließlich geprüfte Geräte mit CE-Kennzeichnung einbauen.
- Einbauten in der Mediensäule dürfen einen minimalen Abstand zum Bürstenauslass von 200 mm nicht unterschreiten.

Schutzpotenzialausgleichskonzept umsetzen

Sicherstellen, dass berührbare Teile, die spannungsführend werden können, in das Konzept des Schutzpotentialausgleichs integriert sind. Diese vor Inbetriebnahme und in regelmäßigen Abständen überprüfen.

- Den elektrischen Potenzialausgleich zum zentralen Erdungspunkt in der Unterverteilung über einen der beiden Erdungsbolzen (Seite 8, Bild 9) in der Rückwand herstellen.
- Alle Türen, Blenden, Versteifungswinkel sowie Einbauwanne und Deckenkaschierung separat mit dem beiliegenden Erdungskit 2VM00EK in den Schutzpotentialausgleich der Mediensäule einbeziehen. Für alle weiteren Bauteile ist eine systemische Selbsterdung gewährleistet.

Montage abschließen

- Alle nicht benötigten Öffnungen der Mediensäule durch Blindabdeckungen und Blenden verschließen.
- Alle Schutzvorrichtungen auf Funktionsfähigkeit testen.
- Türen/ Blenden durch Schlösser/ Schrauben gegen Öffnen von Nichtfachkräften sichern.

Ausführliche Informationen

https://hgr.io/r/3035
https://hgr.io/r/3036

(EN) Safety Information

Installation, commissioning, retroinstallations and dismantling may only be performed by a qualified electrician according to the appropriate installation standards and safety regulations of the state.

Access, which requires tools or keys, is only permitted to qualified electricians, with the exception of the insulated additional field with installation trough.

Non-observance of these instructions can cause damage to the device, fire or other dangers. In such cases, no warranty will be accepted.

These instructions are a component of the product and must be kept for the entire lifespan. Read these instructions carefully before beginning all work and before using the product.

Function

Media columns are primarily used in schools or similar facilities. They are used for cable routing, as well as the integration of different devices and connection points.

Correct use

– For the installation of room and operating devices for lighting, shading and temperature control
– For the installation of sockets for multimedia applications and network devices
– For the installation of information technology, e.g. intercom system, clock, loudspeakers
– For vertical wall mounting
– Only for use of cavity wall sockets for thin planking
– Operation only at ambient temperatures of -5 ... 35 °C

Standards

DIN EN 50085-1: 2014-05, DIN EN 50085-2-1: 2012-09, DIN EN 60670-24, DIN EN 61439-3

Assembly instructions

Installation

Depending on the configuration of the media column, the representations in these instructions may differ visually.

Danger

Electric shock when live parts are touched!

An electric shock can lead to death!

- Isolate all connection cables before working on the device and cover any live parts in the area!
- Only use double-insulated cables outside the small distribution board.

Danger

Improper and careless installation of the media column can lead to physical injuries (e.g. contusions).

- Wear suitable protective gloves and safety shoes.
- During unpacking, lay the media column on the ground.
- Install the media column with two people.

Danger

Impairment of function due to moisture!

When installing of the media column above or below water pipes, moisture may enter, damaging the installation.

- Select the location for installation so that no water pipes are cross or are routed in the vicinity.

Preconditions for wall installation

– The substrate for the rear panel of the media column is flat and even.
– The wall is solid and non-combustible.
– The load-bearing capacity of the wall is designed to hold the weight of the media column.

Installation of devices

When installing devices, the following criteria must be taken into account.

- The number of devices installed may not exceed the maximum power dissipation of the media column.
- Only install tested devices with CE identification.
- Installations in the media column may not go below a minimum distance to the brush outlet of 200 mm.

Implementing the protective equipotential concept

Ensure that tangible parts, which may be live, are integrated in the concept of the protective equipotential bonding. Check them before commissioning and at regular intervals.

- Create the electrical equipotential bonding to the central earthing point in the distribution box via one of the two earthing bolts (Page 8, Figure 9) in the rear panel.
- All the doors, panels, supporting elements, as well as the installation trough and ceiling panel, must be included in the protective equipotential bonding of the media column using the earthing kit supplied, 2VM00EK. Systemic self-earthing is guaranteed for all other components.

Completing assembly

- Close all unrequired openings of the media column using blank covers and panels.
- Test the function of all the protections.
- Secure doors/panels with locks/screws against opening by unqualified personnel.

Detailed information

https://hgr.io/r/3035
https://hgr.io/r/3036

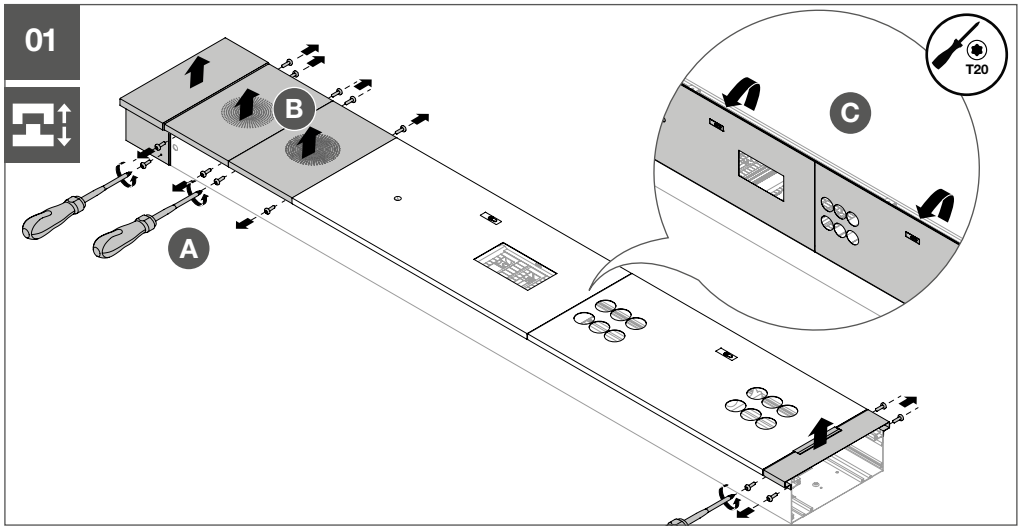
01
T20
A
B
C

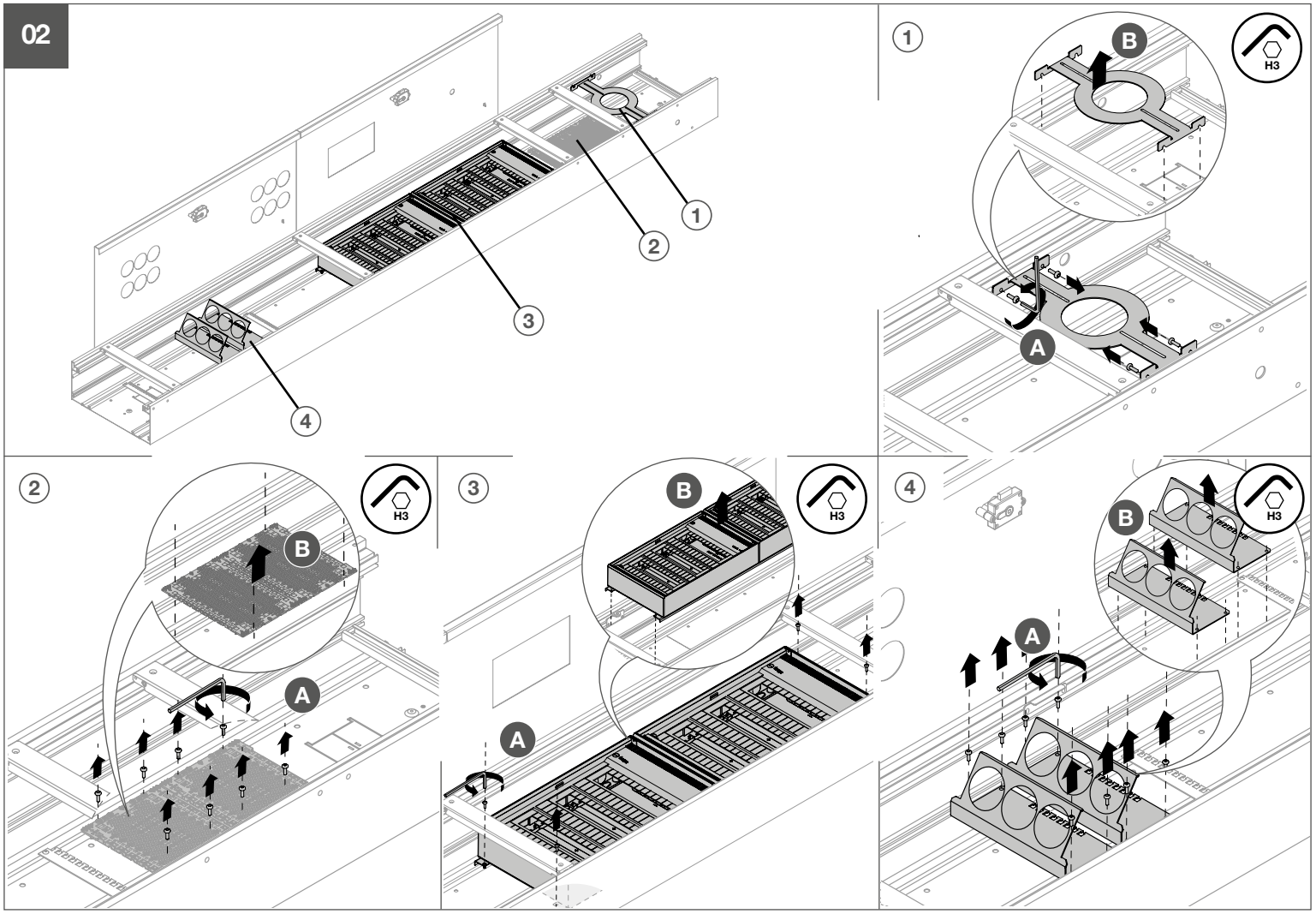
02
1
2
3
4
H3
A
B

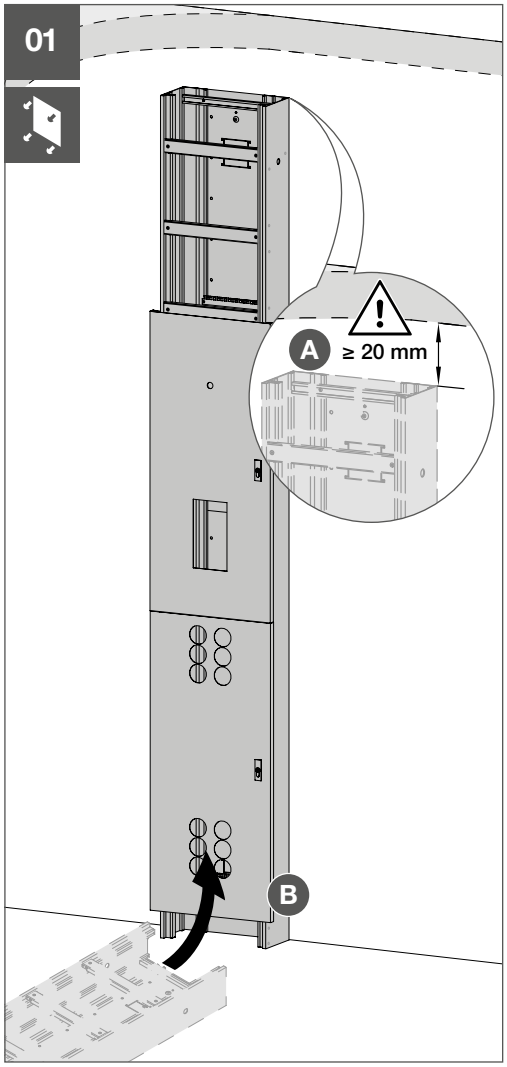
01
A
≥ 20 mm
B

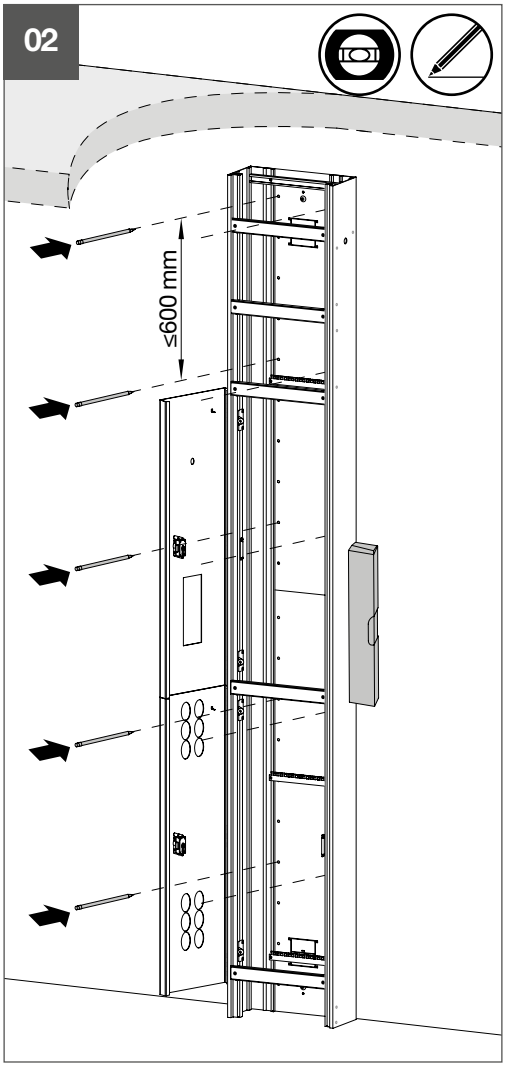
02
≤600 mm

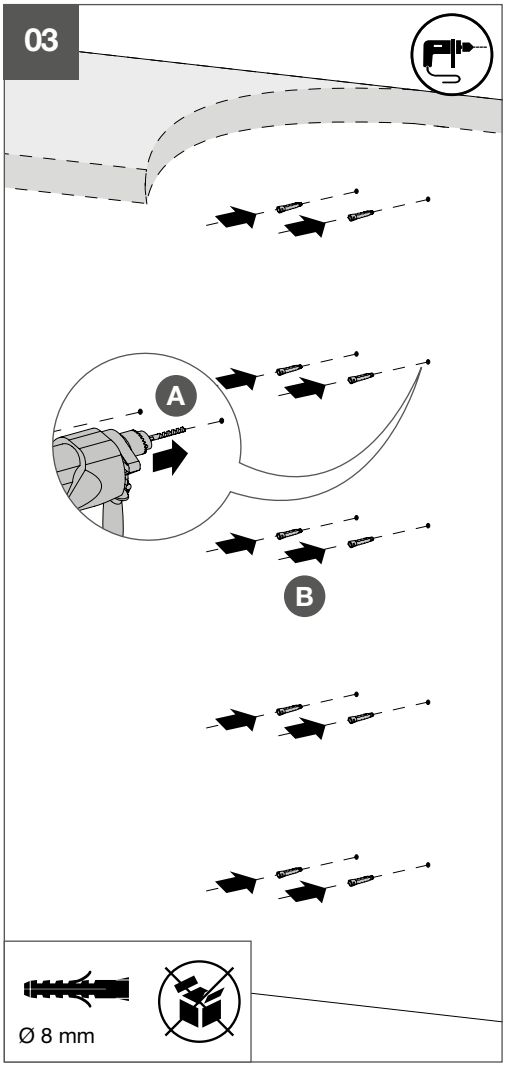
03
A
B
Ø 8 mm

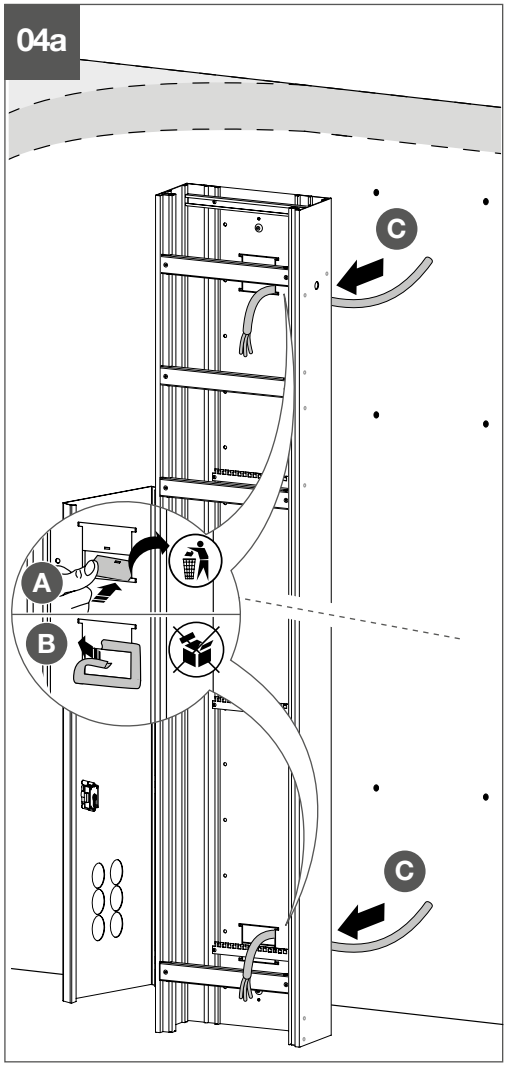
04a
C
A
B
C

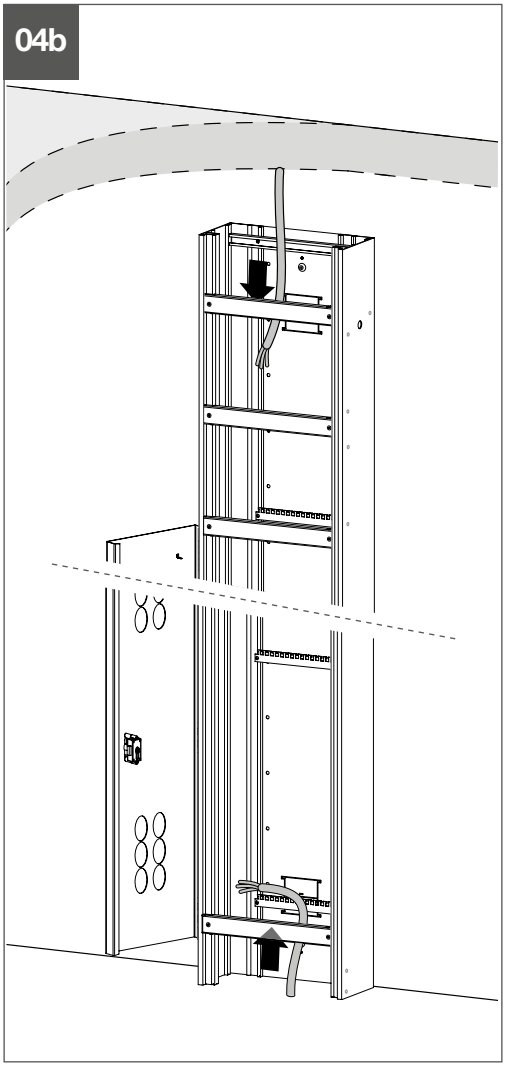
04b

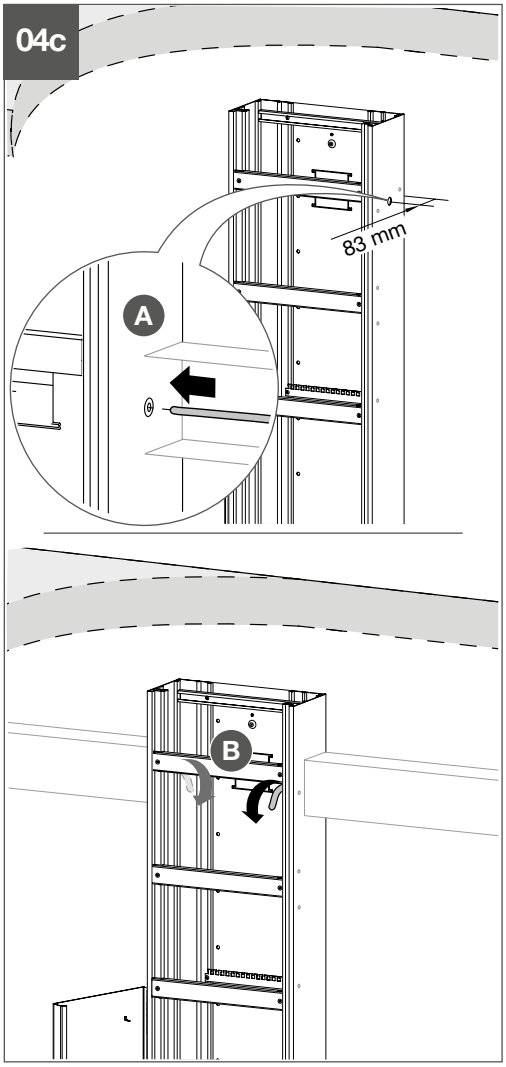
04c
83 mm
A
B

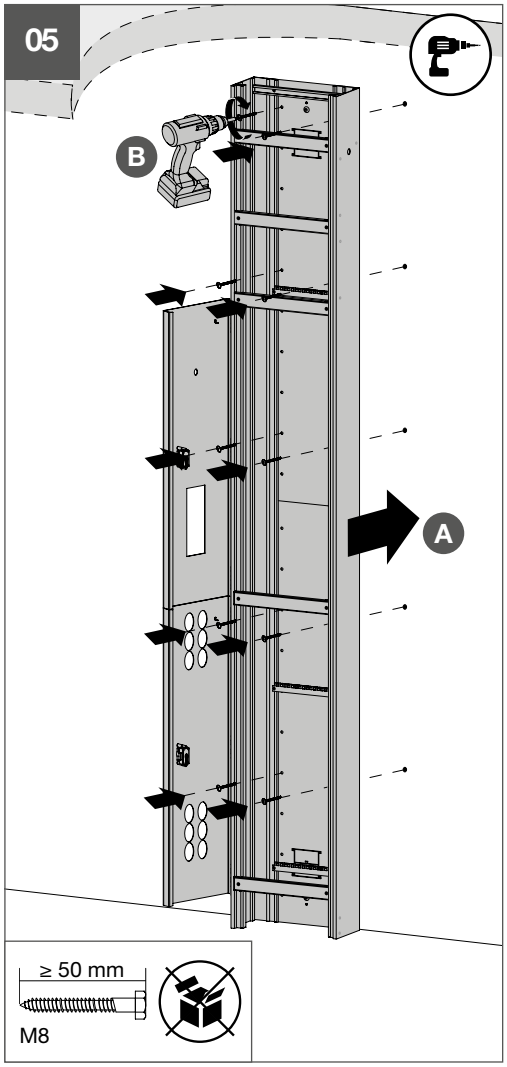
05
B
A
≥ 50 mm
M8

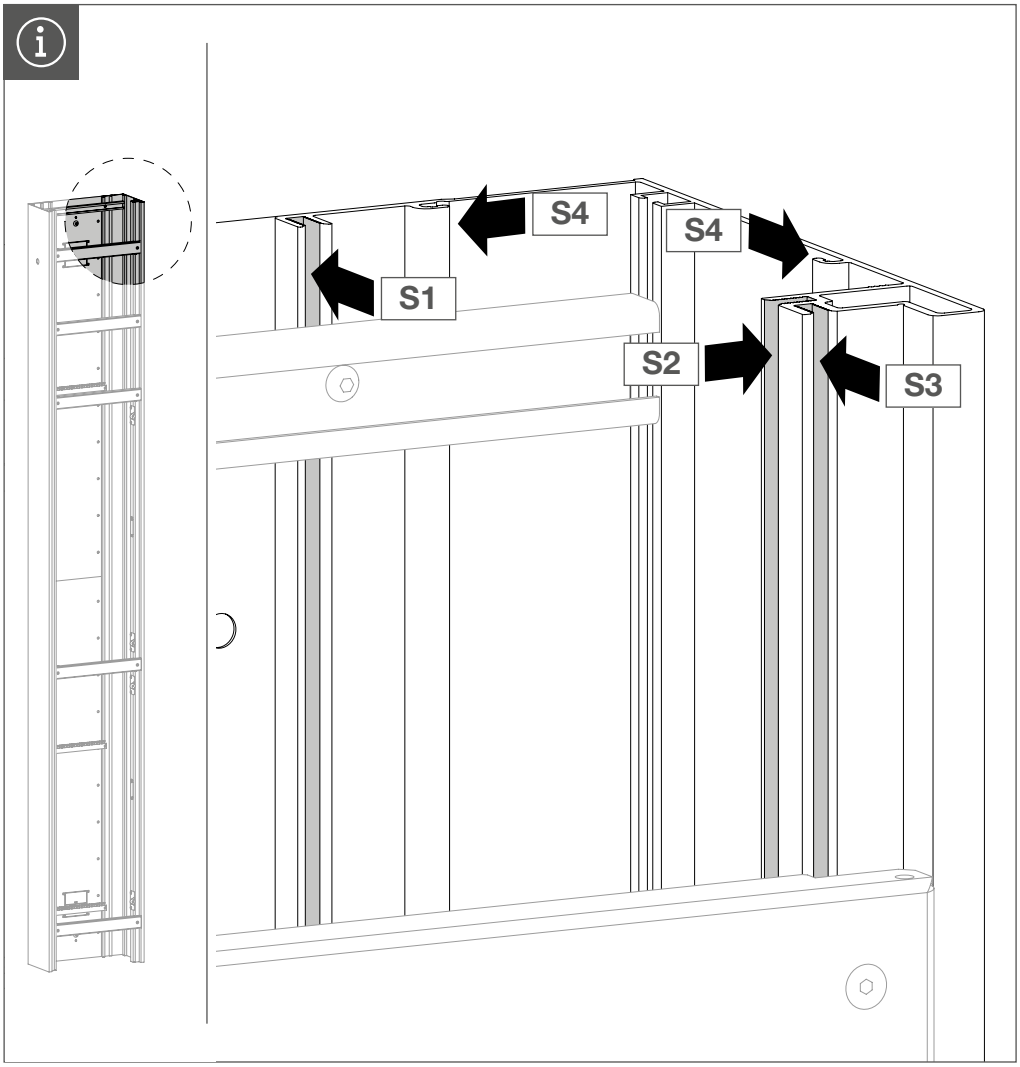
S4
S4
S1
S2
S3

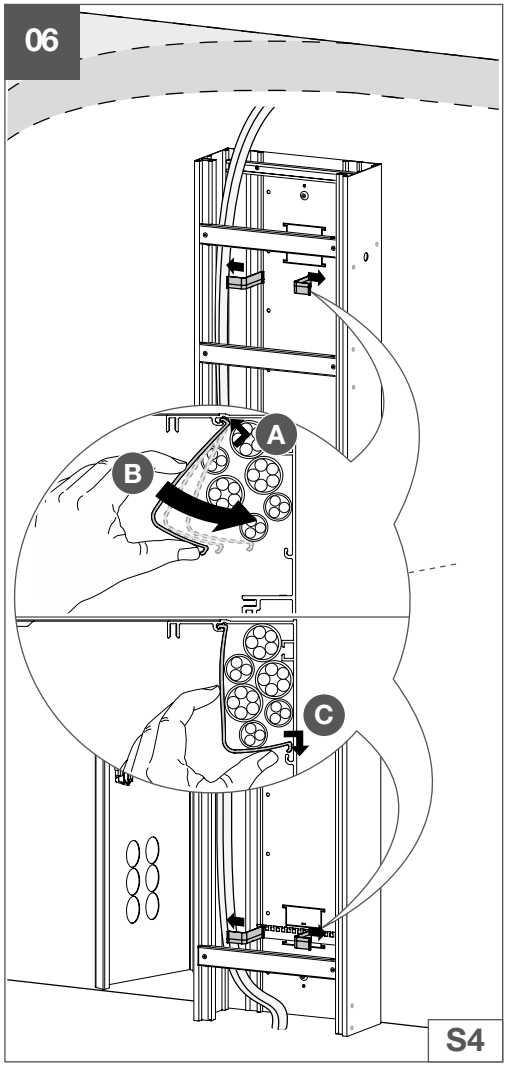
06
A
B
C
S4

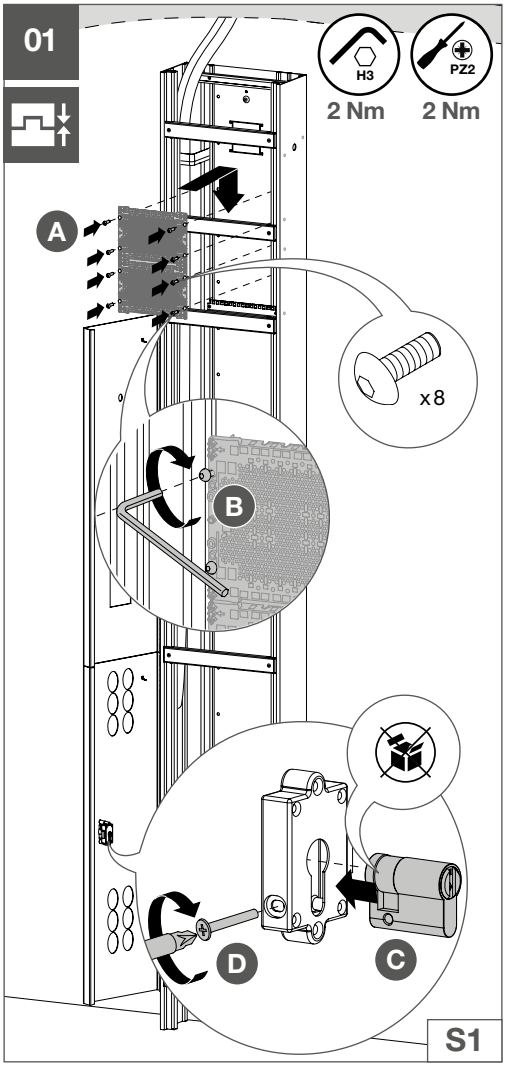
01
H3
2 Nm
PZ2
2 Nm
A
x8
B
D
C
S1

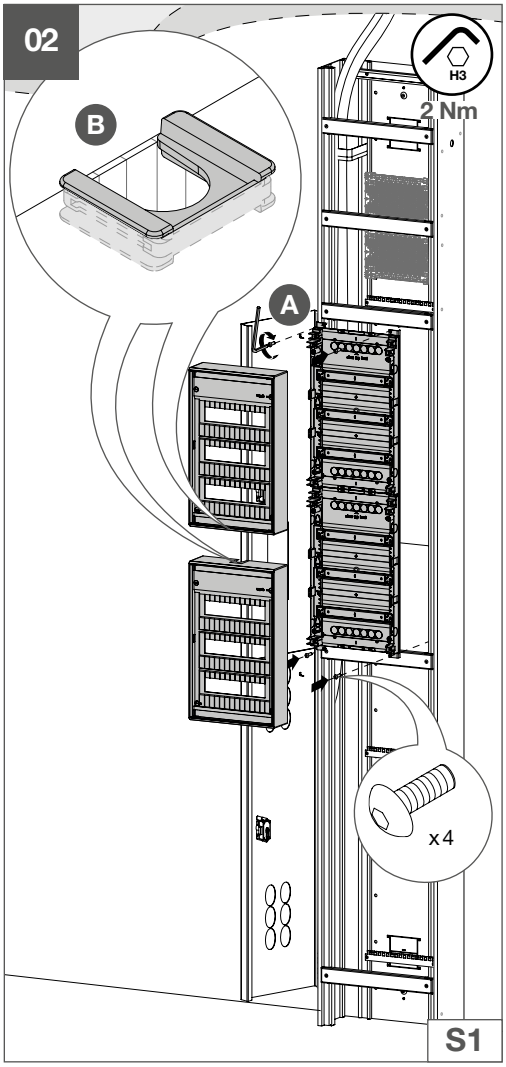
02
H3
2 Nm
B
A
x4
S1

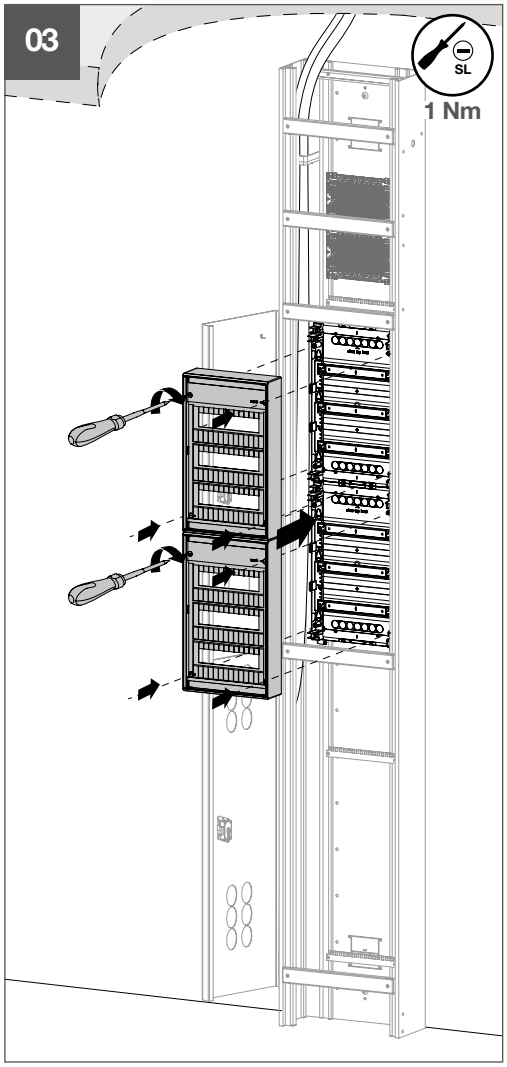
03
SL
1 Nm

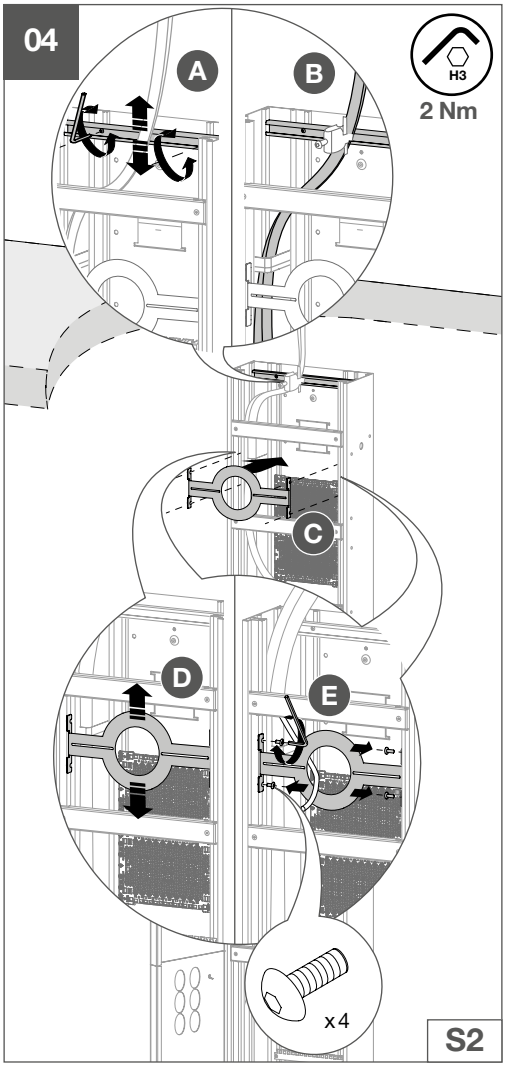
04
A
B
H3
2 Nm
C
D
E
x4
S2

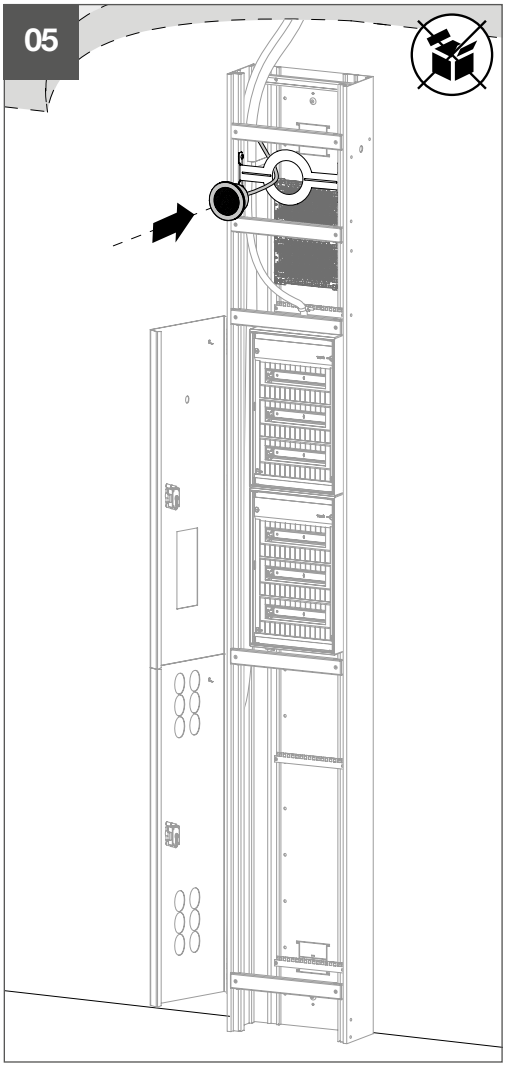
05

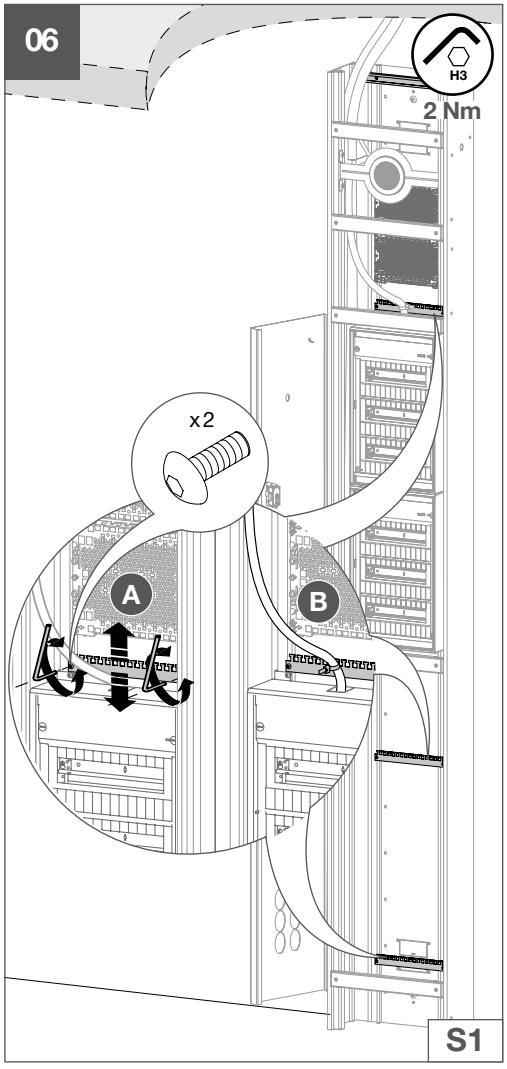
06
H3
2 Nm
x2
A
B
S1

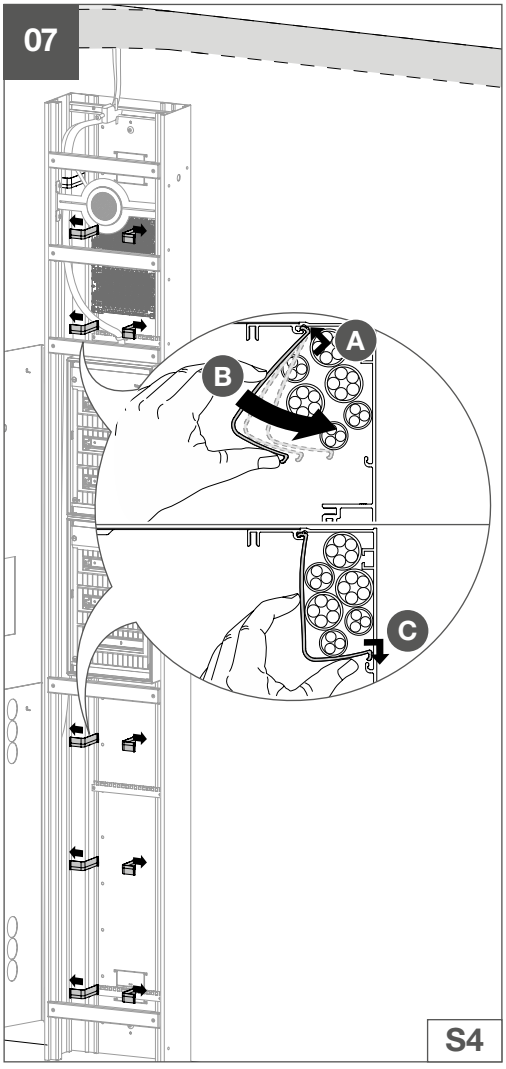
07
A
B
C
S4

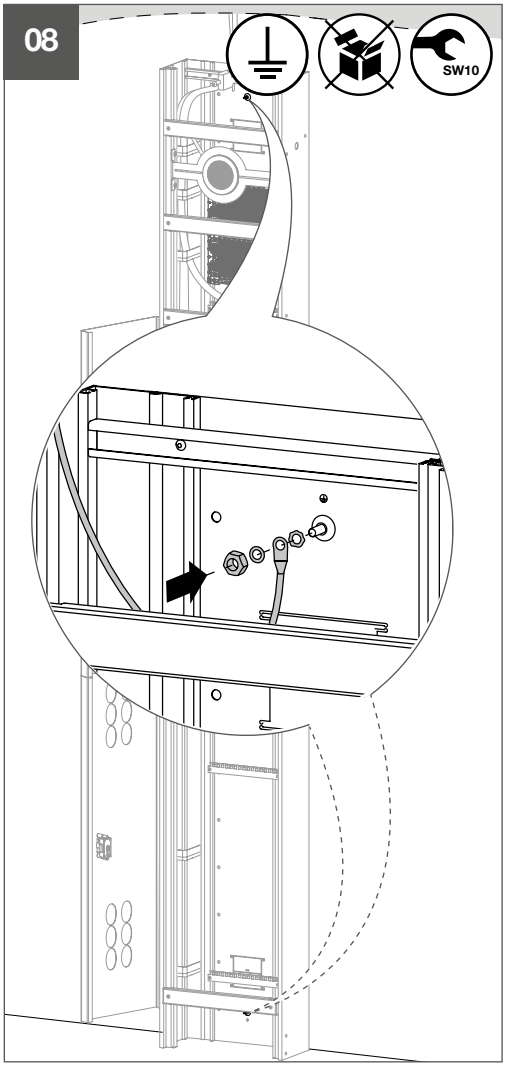
08
SW10

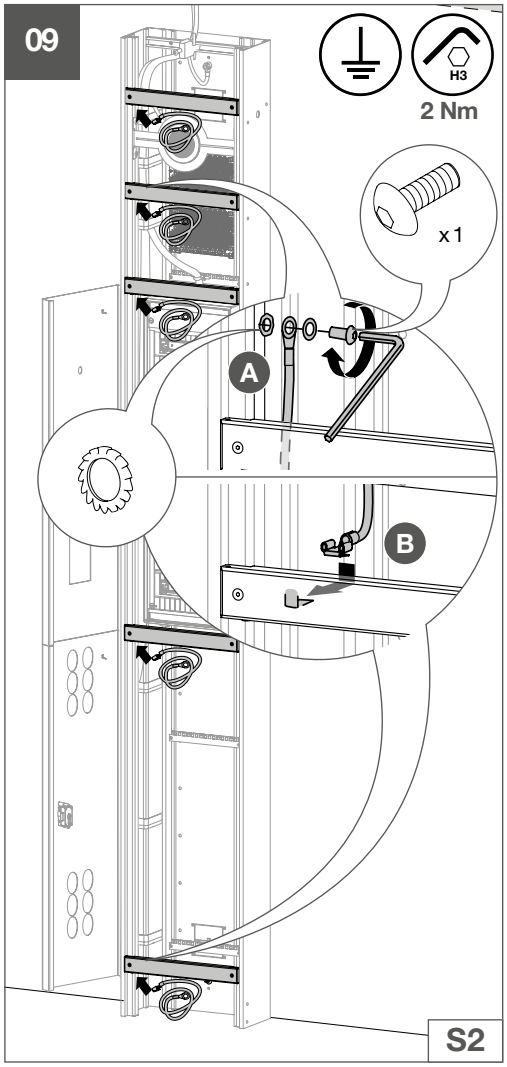
09
H3
2 Nm
x1
A
B
S2

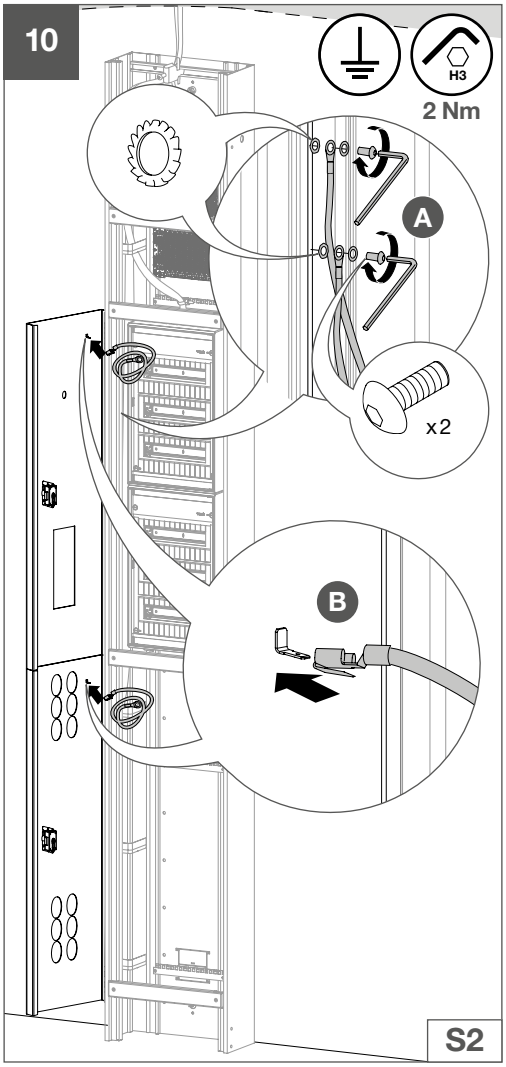
10
H3
2 Nm
A
x2
B
S2

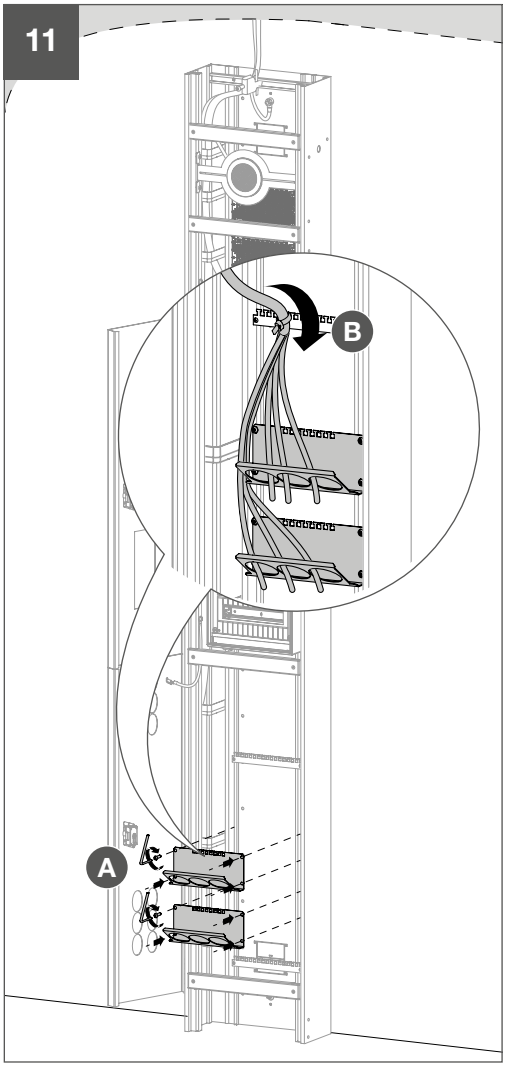
11
B
A

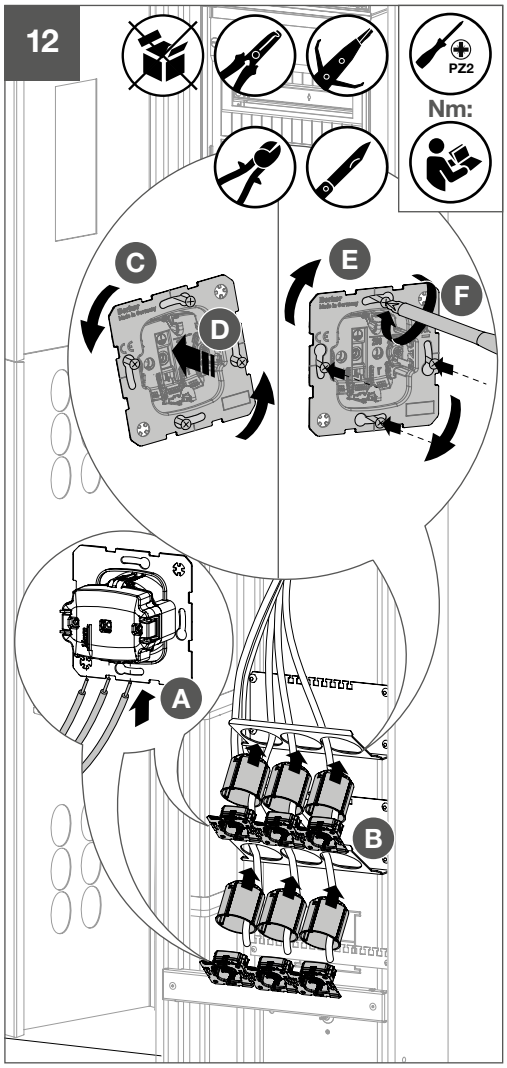
12
PZ2
Nm:
C
D
E
F
A
B

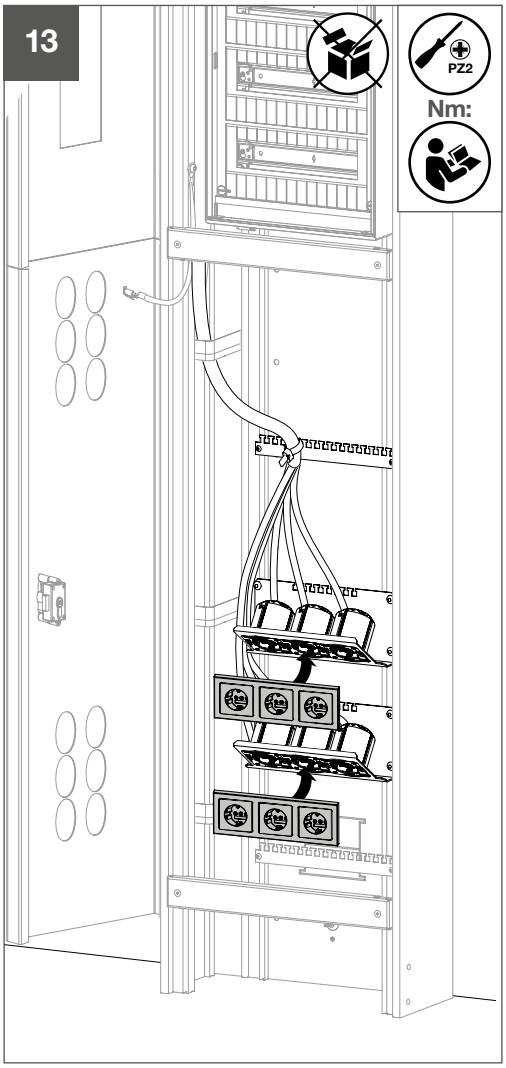
13
PZ2
Nm:

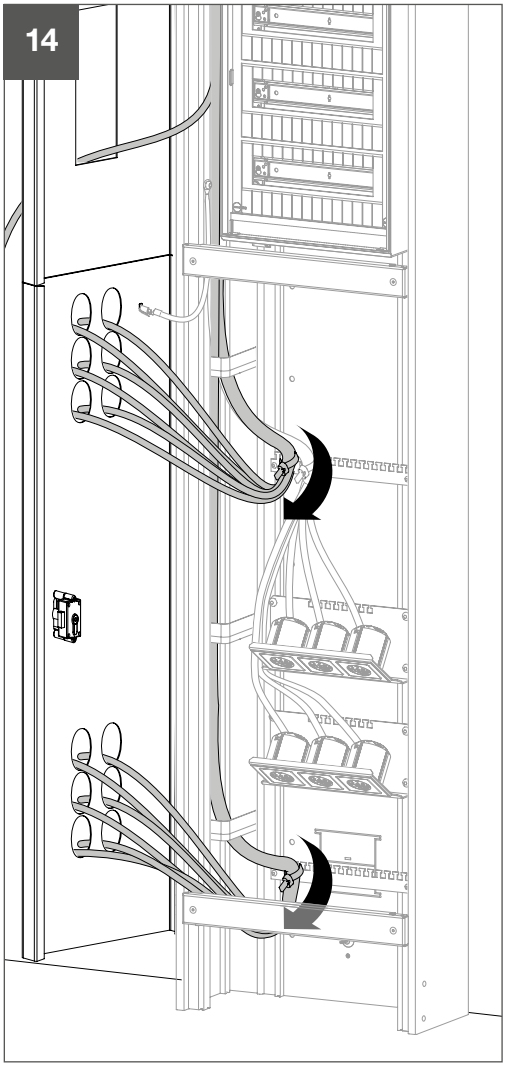
14

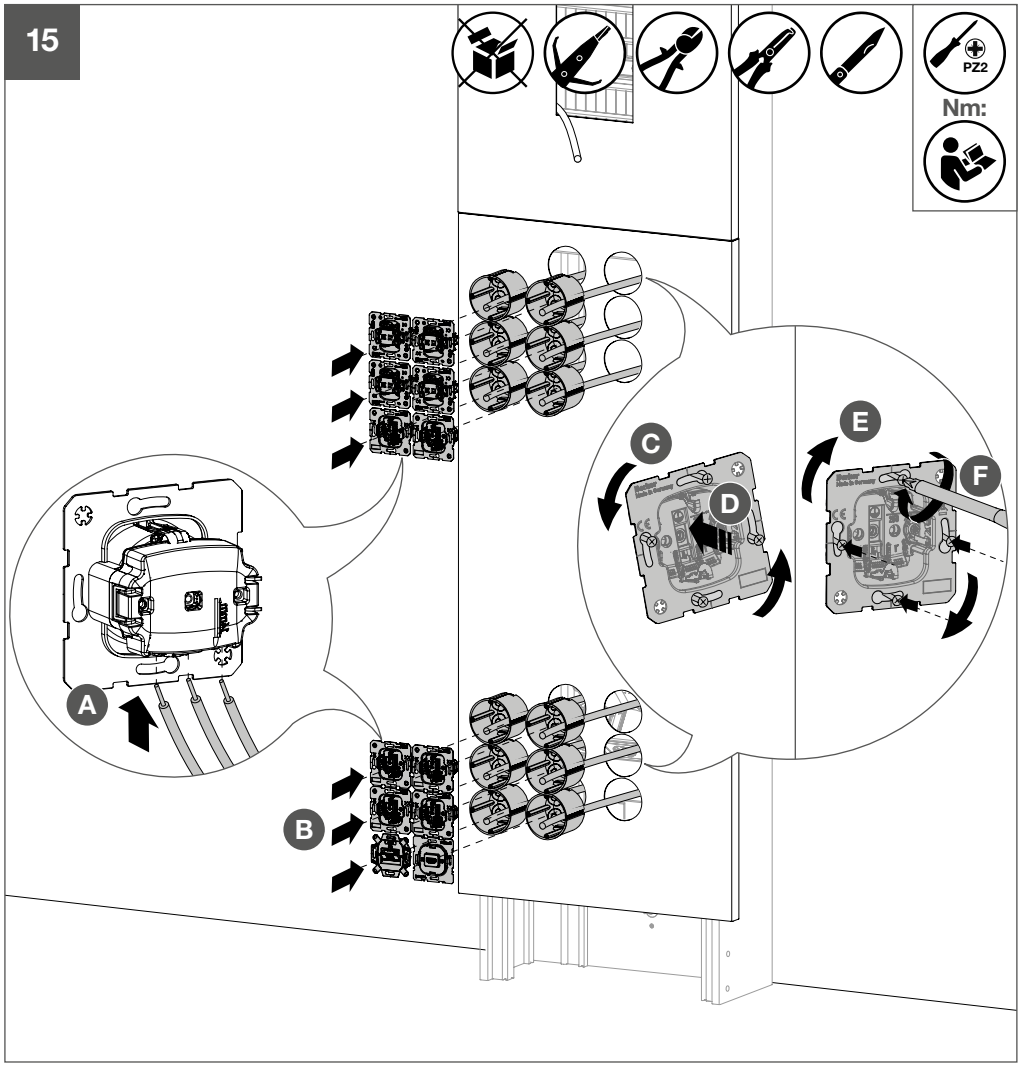
15
PZ2
Nm:
A
B
C
D
E
F

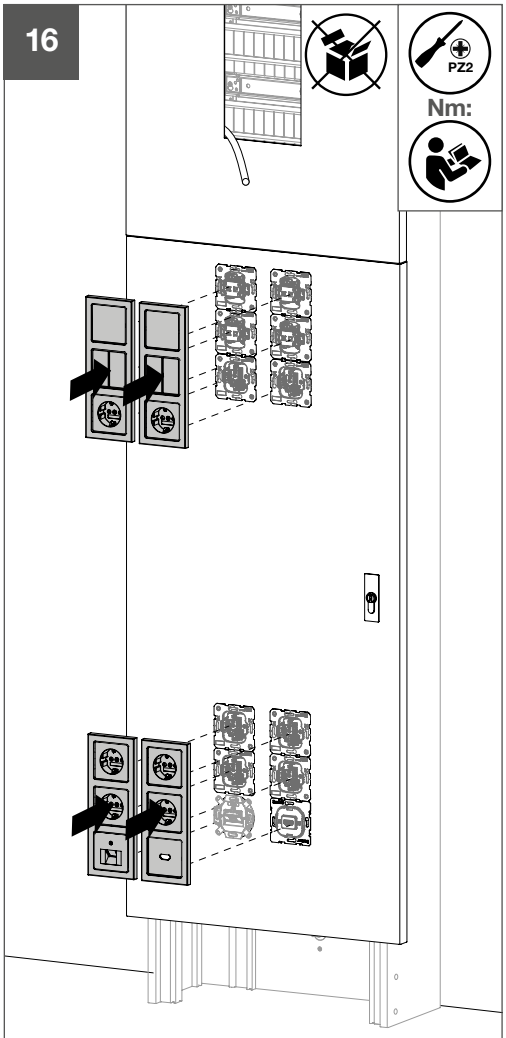
16
PZ2
Nm:

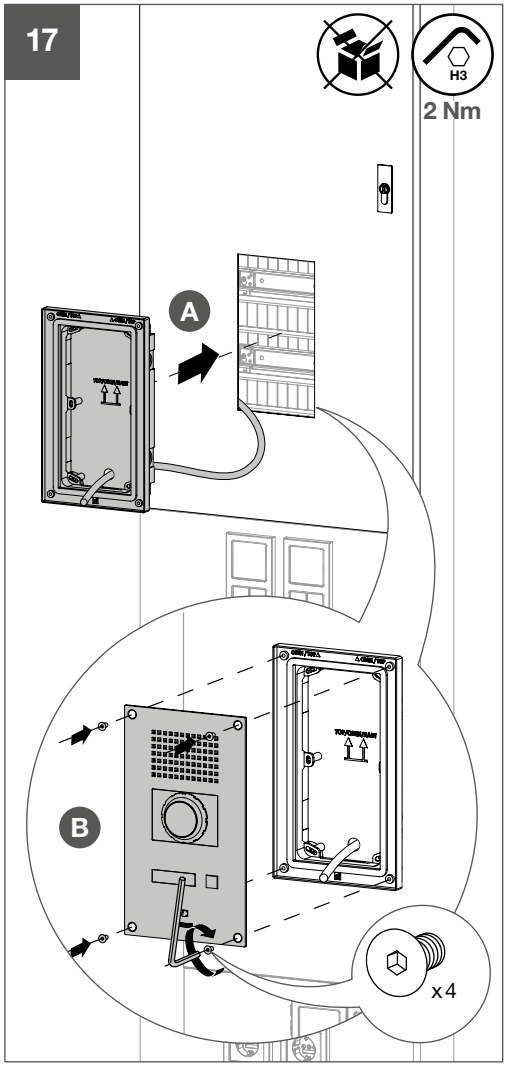
17
H3
2 Nm
A
B
x 4

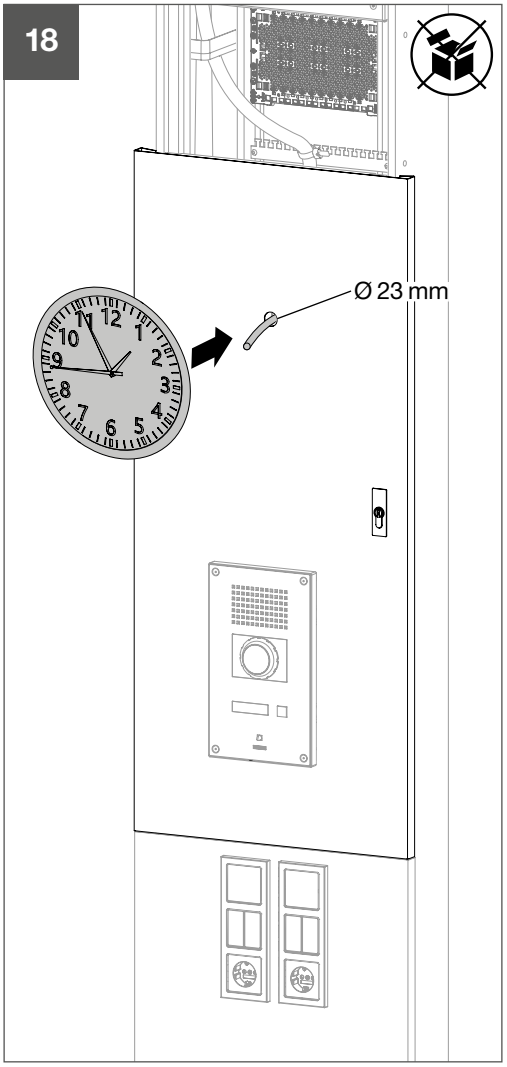
18
Ø 23 mm

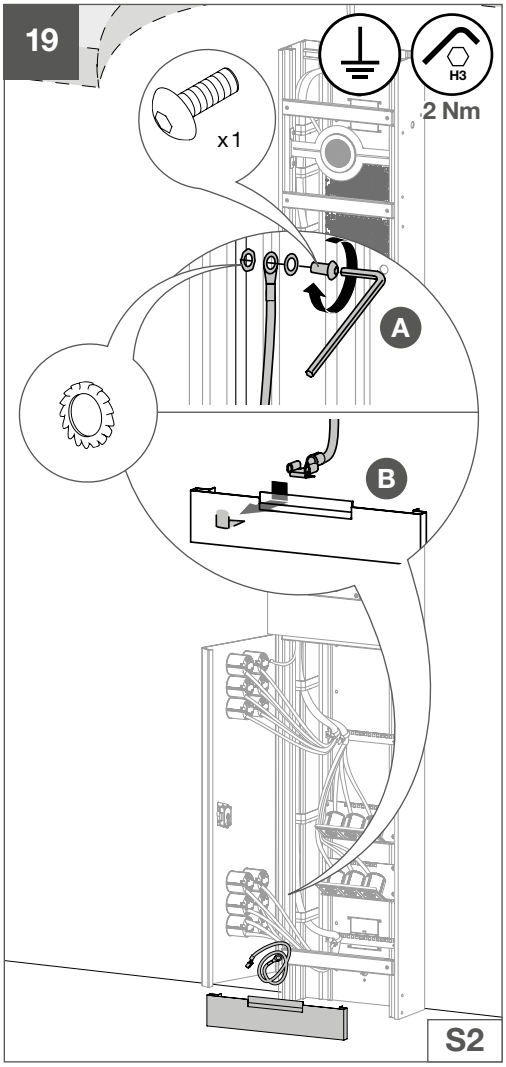
19
H3
2 Nm
x 1
A
B
S2

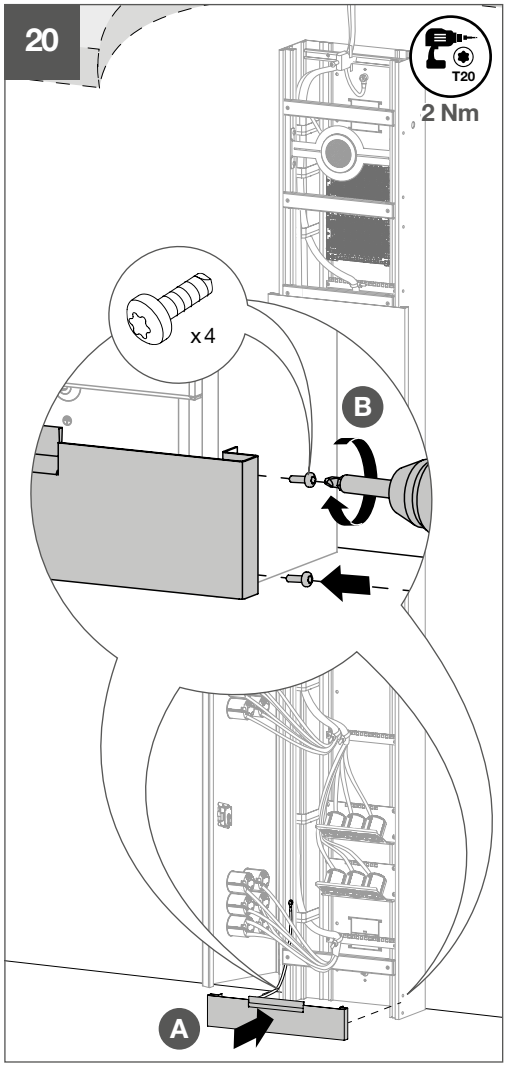

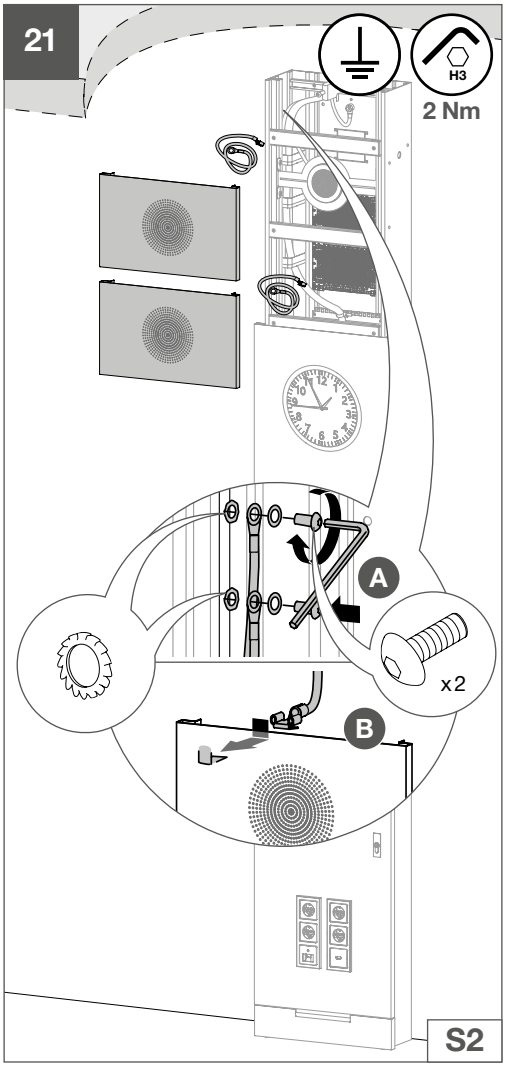

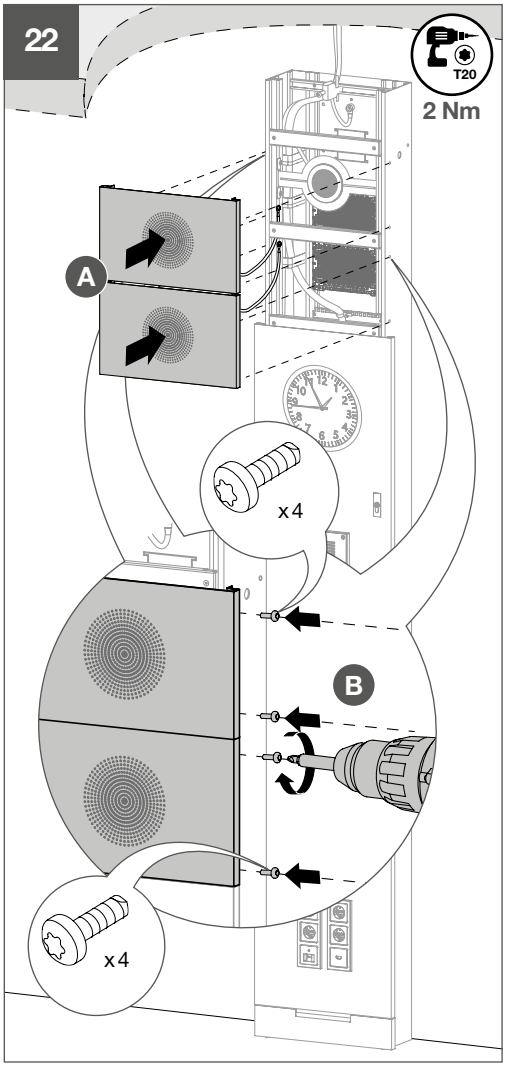

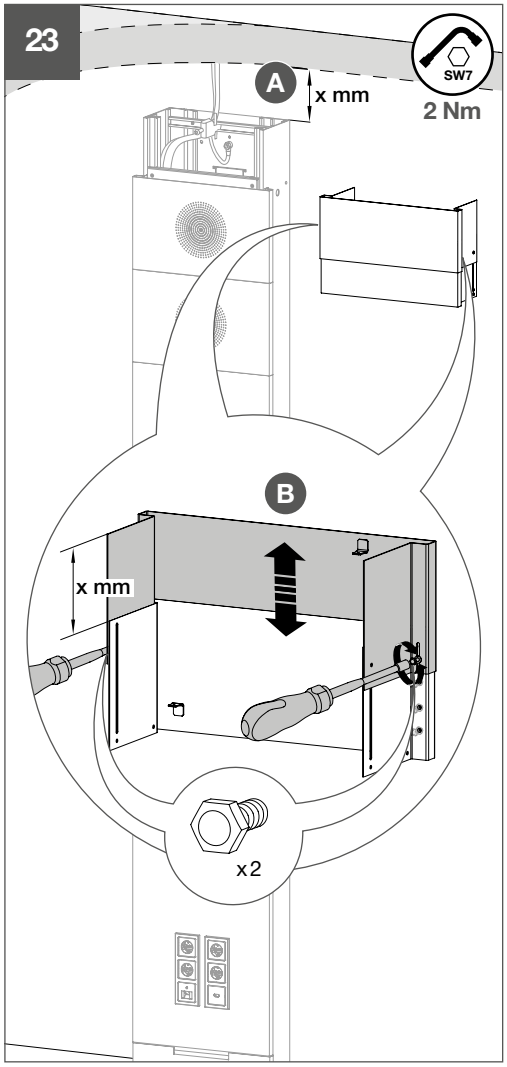

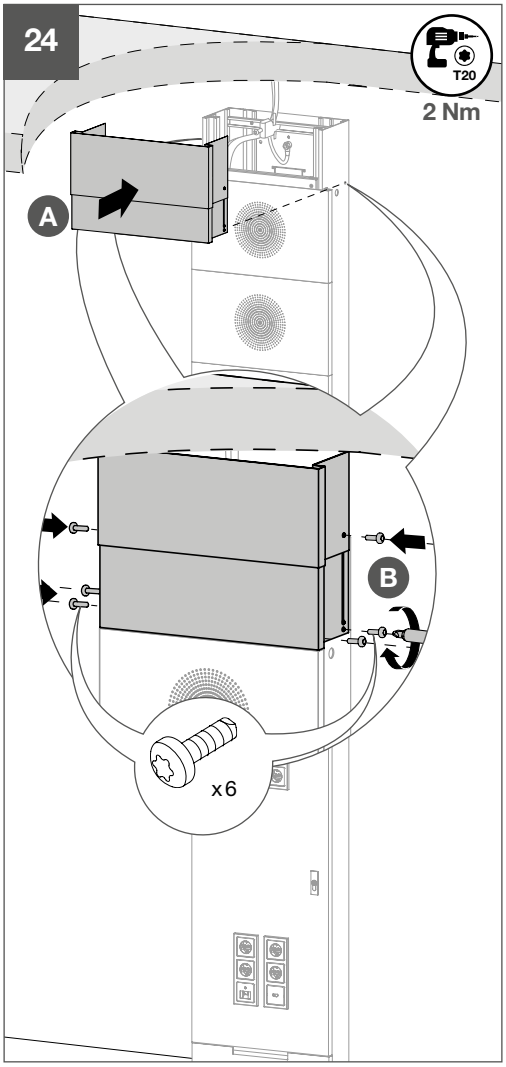

T +49 6842 945 0 **F** +49 6842 945 4625 info@hager.com hager.com | 2024-02