Produktdatenblatt
UC31LH34M

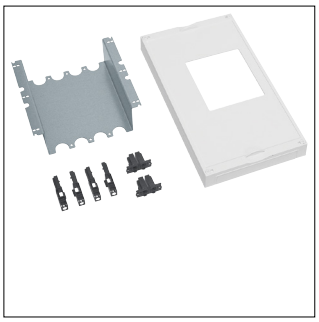

UC31LH34M

Bausatz, univ.N, 450x250mm, f. Leistungsschalter H3+ P630A, 3/4 polig, mit Motor

Technische Eigenschaften

Abmessungen

Höhe	450 mm
Breite	250 mm
Tiefe	110 mm

Elektrischer Strom

Nennstrom	630 A

Lieferumfang

Mit Deckel	Ja

Nachhaltigkeit

REACh-SVHC frei	Ja
RoHS-konform	Ja