Produktdatenblatt
FZ529W

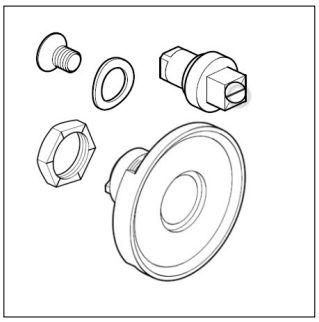

FZ529W

Schließung, univers, Vierkant 8mm mit Schlitz, Ersatzteil für Schrank IP54

Nachhaltigkeit

Halogenfrei	Ja
REACh-SVHC frei	Ja
RoHS-konform	Ja