Produktdatenblatt
KEM39S61N1LMF

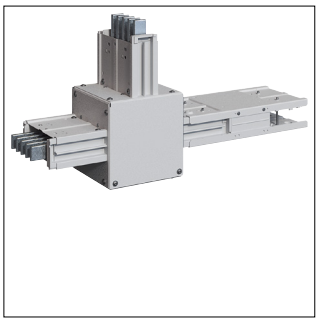

KEM39S61N1LMF

unibar M, 1000A, T-Stück vertikal, 90° nach oben

Technische Eigenschaften

Architektur

Flexibel	Nein
Polanzahl	5

Elektrischer Strom

Bemessungsstrom bei AC 50 Hz	1000 A
Bemessungsstrom IN	1000 A

Spannung

Bemessungsspannung bei AC 50 Hz	690 - 690 V

Abmessungen

Höhe	367 mm
Breite	184 mm
Länge	550 mm
Abmessungen	367 x 184 mm

Sicherheit

IP-Klasse (Ingress Protection)	IP55

Werkstoff

Farbe	Lichtgrau
RAL Nummer	7035

Anschluss

Anzahl Leiter ohne Erde	5

Ausstattung

Art der Richtungsänderung für Schienenverteiler	T-Kasten

Nachhaltigkeit

Halogenfrei	Ja
REACh-SVHC frei	Ja
RoHS-konform	Ja