Produktdatenblatt
FWKP600608VERZ

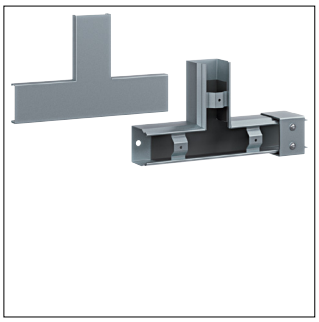

FWKP600608VERZ

T-Stück FWK-Plus 60x60 mm verzinkt

Technische Eigenschaften

Sicherheit	
Feuerwiderstandsklasse	EI90
Architektur	
Anzahl der beflammbaren Seiten	4
Konfiguration	
Schnittkaschierend	Ja
Installation, Montage	
Bodenlochung	Ja
Abmessungen	
Höhe	60 mm
Innenhöhe	55 mm
Breite	60 mm
Innenbreite	55 mm
Länge	260 mm
Maß a	160 mm
Maß b	260 mm
Werkstoff	
Werkstoff	Stahl
Oberfläche	Verzinkt
Ausstattung	
Material der Ummantelung	Stahl
Werkstoff	
Farbe	Zink
Geeignet für	
FWK plus 60x60	
Nachhaltigkeit	
Halogenfrei	Ja
RoHS-konform	Ja

Abbildungen | Zeichnungen

