Produktdatenblatt
UT83CN

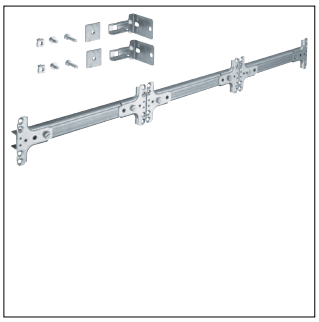

UT83CN

Abfangschiene, univers, 3feldig

Technische Eigenschaften

Abmessungen

Höhe	76 mm
Breite	750 mm
Tiefe	19 mm

Werkstoff

Werkstoff	Metall

Nachhaltigkeit

Halogenfrei	Ja
RoHS-konform	Ja