Produktdatenblatt
KCF563R

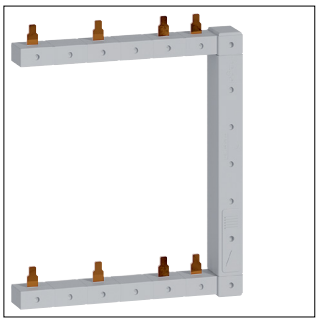

KCF563R

Phasenschiene senkrecht 63A rechts L1N-L2N-L3N zu L1N-L2N-L3N 125mm 2-reihig

Technische Eigenschaften

Elektrischer Strom	
Bemessungsstrom IN	63 A
Architektur	
Polanzahl	4
Spannung	
Stoßspannungsfestigkeit Uimp	4000 V
Einsatzbedingungen	
Betriebstemperatur	-25 - 55 °C
Anschluss	
Anschlussquerschnitt bei starrem Leiter	10 mm²