Produktdatenblatt
VZ411N

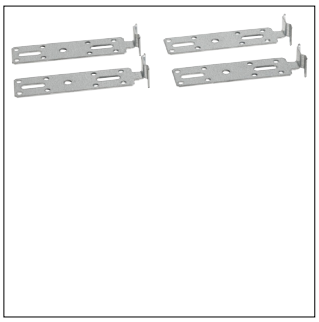

VZ411N

Montagehilfe, Volta, für UPV

Technische Eigenschaften

Kompatibilität

Passend zu Schrankart	Unterputz

Werkstoff

Werkstoff	Stahl
Oberfläche	Verzinkt

Installation, Montage

Montage auf	Unterputz

Nachhaltigkeit

Halogenfrei	Ja
REACh-SVHC frei	Ja
RoHS-konform	Ja