:hager

6LE002824A

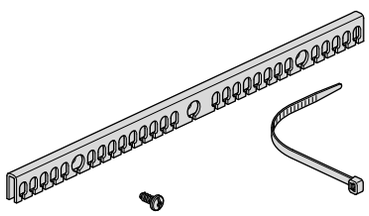

(DE) Montageanleitung
(FR) Notice d'instructions
(GB) Mounting instructions
(NL) Montage instructie
(DK) Monteringsvejledning
(FI) Asennusohje
(NO) Montasjeanvisning
(SE) Monterings instruktioner
(IT) Istruzioni di montaggio
(ES) Instrucciones de montaje
(PT) Instruções de montagem
(CZ) Montážní návod
(BA) Uputstvo za montažu
(UK) Інструкції з установки

(HR) Upute za montažu
(HU) Szerelési útmutató
(LT) Montavimo instrukcija
(LV) Montāžas instrukcija
(PL) Instrukcja montażowa
(RO) Intructiuni de montare
(SK) Návod na montáž
(RU) Указания по установке
(BG) Инструкции за монтаж
(GR) Οδηγίες χώνευσης
(SI) Navodilo za montažo
(EE) Paigaldusjuhised
(IS) Leiðbeiningar
(AR) دليل التركيب

Max. Bemessungsstrom: 50A
230/400V

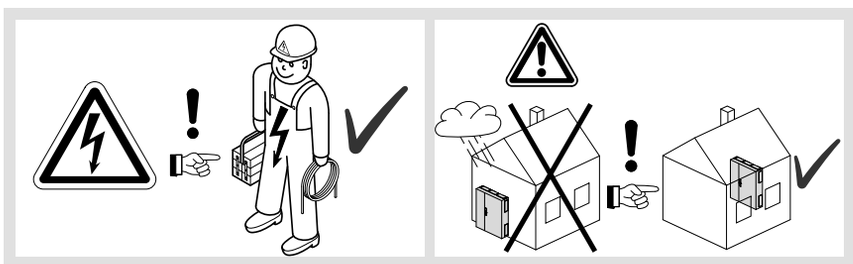

VZ408M

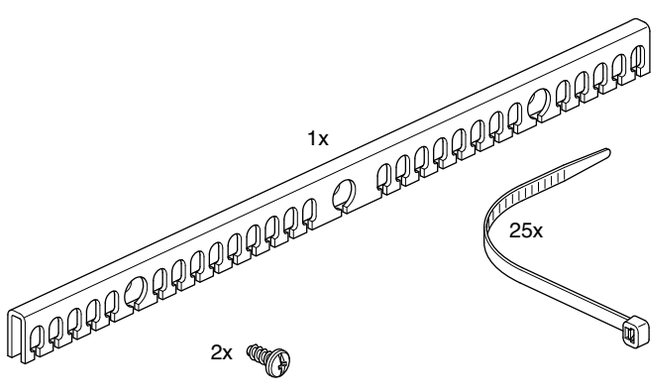

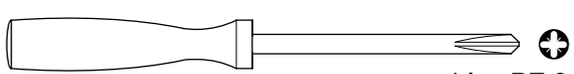

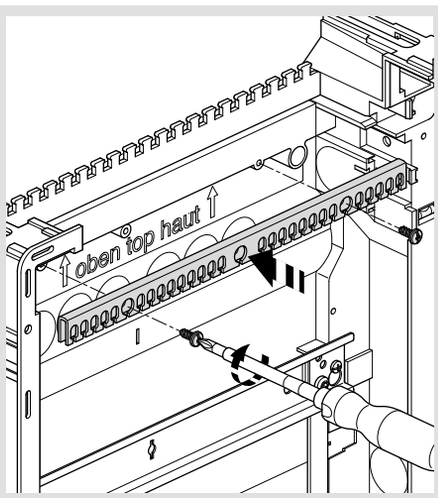

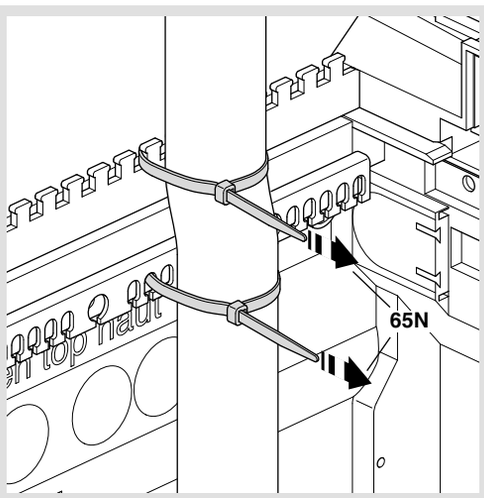

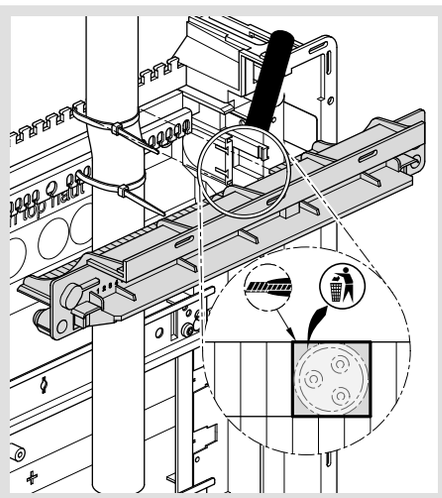

Hager 04.2017