Produktdatenblatt
FWKP6006049016

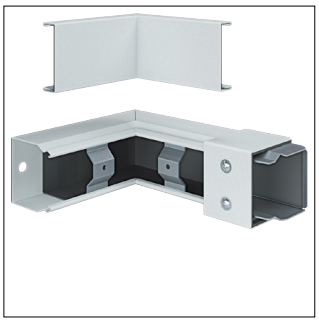

FWKP6006049016

Inneneck FWK-Plus 60x60 mm weiß pulverbeschichtet

Technische Eigenschaften

Sicherheit

Feuerwiderstandsklasse	EI90

Architektur

Anzahl der beflammbaren Seiten	4

Konfiguration

Schnittkaschierend	Ja

Installation, Montage

Bodenlochung	Ja

Abmessungen

Höhe	60 mm
Breite	60 mm
Länge	160 mm
Maß a	160 mm
Innenhöhe	55 mm
Innenbreite	55 mm

Werkstoff

Werkstoff	Stahl
Oberfläche	Lackiert

Ausstattung

Material der Ummantelung	Stahl

Werkstoff

Farbe	Verkehrsweiß
RAL Nummer	9016

Geeignet für

FWK plus 60x60

Nachhaltigkeit

Halogenfrei	Ja
RoHS-konform	Ja

Abbildungen | Zeichnungen

