# Produktdatenblatt
UK22V2

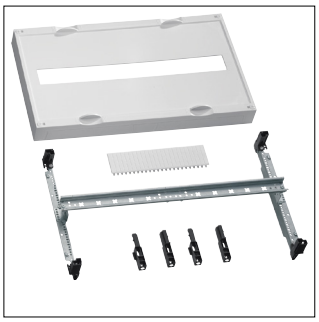

UK22V2

**Baustein, universN, 300x500mm, für Umschalter modular HIC..4**

## Technische Eigenschaften

### Abmessungen

| | |
|---|---|
| Höhe | 300 mm |
| Breite | 500 mm |
| Tiefe | 110 mm |

### Elektrischer Strom

| | |
|---|---|
| Nennstrom | 160 A |

### Lieferumfang

| | |
|---|---|
| Mit Deckel | Ja |

### Werkstoff

| | |
|---|---|
| RAL Nummer | 9010 |

### Nachhaltigkeit

| | |
|---|---|
| REACh-SVHC frei | Ja |
| RoHS-konform | Ja |