Produktdatenblatt
GR0800BLAN

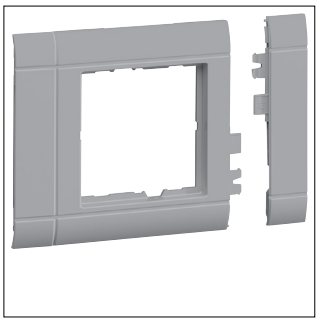

GR0800BLAN

Rahmenblende modular, ZS 50, OT 80, hfr, lack alu

Technische Eigenschaften

Abmessungen

Länge	103 mm
Oberteil Breite	80 mm
Durchmesser der Öffnung	0 mm
Höhe der Öffnung	50 mm
Breite der Öffnung	50 mm
Anzahl Einheiten	1

Konfiguration

Geräteart (Geräteblende für Geräteeinbaukanal)	Geräte mit Zentralscheibe
Schnittkaschierend	Ja

Zubehör

Mit Beschriftungsfeld	Nein

Werkstoff

Werkstoff	Acrylnitril-Butadien-Styrol (ABS)
Oberfläche	Lackiert
Farbe	Aluminium
RAL Nummer	9006

Sicherheit

Stoßfestigkeit IK	IK07

Ausstattung

Mit Schutzfolie	Nein

Nachhaltigkeit

Halogenfrei	Ja
REACh-SVHC frei	Ja
RoHS-konform	Ja

Abbildungen | Zeichnungen

