Beschreibung

- Rundsteckverbinder mit Lötanschluss 26polig
- höchste Kontaktdichte auf kleinem Bauraum
- Steckverbinder in Lötausführung für einfache Instandhaltung



Allgemeine Kennwerte

Serie	SIGNAL R 3.0 B2
Kontaktzahlen	26 pol.
Polbild	Stift E-Teil / Buchse P-Teil
Kodierung	N
Bemessungsspannung in V	24V AC / 60V DC
Bemessungsstoßspannung	1,5 kV
Bemessungsstrom in A	7,5 A
Durchgangswiderstand	< 3 mOhm
Kontakte	Kupferlegierung , vergoldet
Leitungsanschluss	Lötanschluss: bis 1,0 mm²
Befestigungsart	Ø3,2mm (4x)
Schutzart	IP 67 (maximal erreichbar, abhängig von verwendeter Kabelverschraubung)
Steckzyklen	500
Temperaturbereich	-40°C bis+100°C, kurzzeitig bis +125°C

Werkstoffe/Oberfläche

Gehäuse	Kupferlegierung , vernickelt
Isolierkörper	Thermoplast
Dichtung	Chloropren-Kautschuk

Versionen

Artikel-Nr.	Artikelbezeichnung	Version	Kontakte	Polbild	Befestigingsart	Kodierung
00008939	EPIC® SIGNAL R 3.0 B2	Stift	1 – 26	E-Part	Ø3,2 (4x)	N
00009470	EPIC® SIGNAL R 3.0 B2	Buchse	1 – 26	P-Part	Ø3,2 (4x)	N

Wir behalten uns alle Rechte gemäß DIN ISO 16016 vor.
PD 0019/05_04.18DE

Technische Zeichnungen

Gehäuse

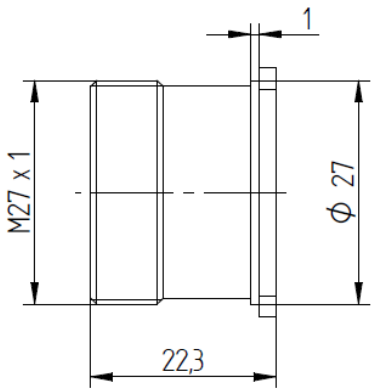

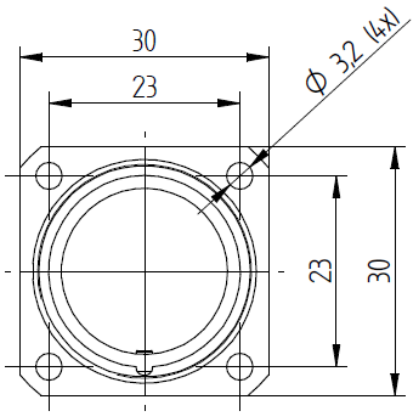

Isolierkörper (Steckseite)

00009470
P-Part / Buchse 26 polig

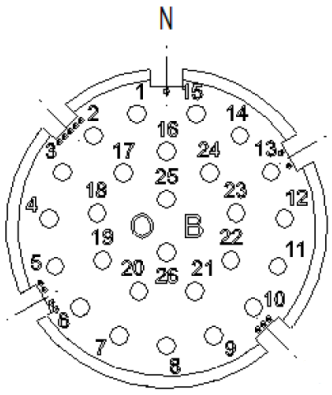

00008939
E-Part / Stift 26 polig

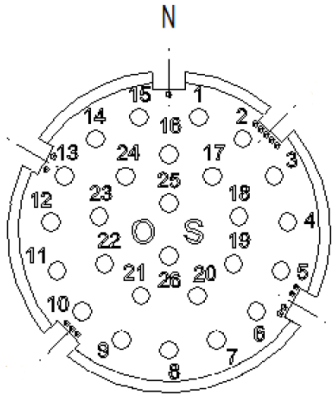

Wir behalten uns alle Rechte gemäß DIN ISO 16016 vor.
PD 0019/05_04.18DE



Korrosionsbeständig

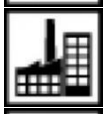

Maschinen- und Anlagenbau



Mechanische Beständigkeit

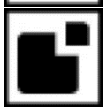

Platzbedarf

Anwendungsgebiete

Maschinen- und Apparatebau Mess-, Steuer- und Regeltechnik

Hinweis

Die Fotografien sind nicht maßstäblich und keine detailgetreuen Abbildungen der jeweiligen Produkte.

Wir behalten uns alle Rechte gemäß DIN ISO 16016 vor.
PD 0019/05_04.18DE