| 10127000 | DATENBLATT | LAPP |
|---|---|---|
| Gültig ab: 17.09.2018 | EPIC® H-B 24 TBF | |

## Beschreibung

- Standard bei den Gehäusen
- Große Auswahl an unterschiedlichen Einsätzen
- Industriestandard



## Allgemeine Kennwerte

| | |
|---|---|
| Serie | H-B 24 |
| Ausführung | Kupplungsgehäuse PG21 / PG29 (Artikel 10117000) |
| Zwischenstutzen | ja |
| Verriegelung | Querbügel |
| Kabeleingang | gerade |
| Schutzart (DIN EN 60529) | IP 65 (verriegelt) |
| Schutzart (NEMA 250, UL50E) | 12 (verriegelt) |
| Temperaturbereich | -40°C bis +100°C kurzzeitig bis +125°C |

## Werkstoffe/Oberfläche

| | |
|---|---|
| Gehäuse | Aluminiumlegierung, pulverbeschichtet, grau |
| Bolzen | Vergütungsstahl, verzinkt |
| Bügel | Stahl, verzinkt |
| Zwischenstutzen | Messing vernickelt |
| Dichtung | NBR |

## Zulassungen

| | |
|---|---|
| VDE-Zulassung, VDE-REG.-Nr. | B437 |

## Normen

| | |
|---|---|
| Sicherheitsnorm | IEC 61984 |



Wir behalten uns alle Rechte gemäß DIN ISO 16016 vor.

## Technische Zeichnungen



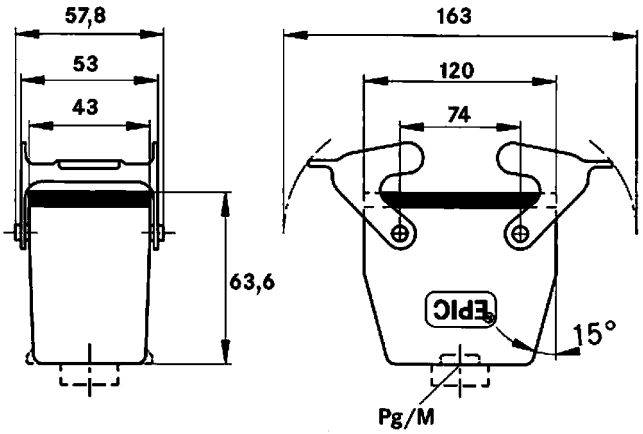


VDE

Automatisierung

Maschinen- und Anlagenbau

Mechanische Beständigkeit

Robust

Wasserdicht

## Info

Universelle, robuste Metallgehäuse Baugröße H-B 24

## Anwendungsgebiete

Anlagenbau, Veranstaltungstechnik, Kunststoffindustrie

## Hinweis

Die Fotografien sind nicht maßstäblich und keine detailgetreuen Abbildungen der jeweiligen Produkte.



Wir behalten uns alle Rechte gemäß DIN ISO 16016 vor.