Beschreibung

- Der Standard bei den Gehäusen. Große Auswahl an unterschiedlichen Einsätzen.
- Griffiges, nutzerfreundliches Design ermöglicht leichtes Stecken und Lösen der Steckverbindung.





Allgemeine Kennwerte

Serie	H-B 10
Verriegelung	Bolzen für Längsbügel
Kabeleingang	gerade / seitlich
Schutzart (DIN EN 60529)	IP 65 (verriegelt)
Schutzart (NEMA 250, UL50E)	12 (verriegelt)
Temperaturbereich	-40°C bis +125°C

Werkstoffe/Oberfläche

Gehäuse	Aluminiumlegierung pulverbeschichtet, grau

Zulassungen

UL-Zulassung, E-File-Nummer	E75770

Normen

Sicherheitsnorm	IEC 61984

Ausführungen

Artikelnummer	Artikelbeschreibung	Gewinde M	Kabeleingang
19040900	EPIC® H-B 10 TG-RO M20	M20x1,5	gerade
19040700	EPIC® H-B 10 TG-RO M25	M25x1,5	gerade
19042900	EPIC® H-B 10 TS-RO M20	M20x1,5	seitlich
19042800	EPIC® H-B 10 TS-RO M25	M25x1,5	seitlich

Wir behalten uns alle Rechte gemäß DIN ISO 16016 vor.
PD 0019/05_04.18DE

Technische Zeichnungen

Kabeleingang gerade

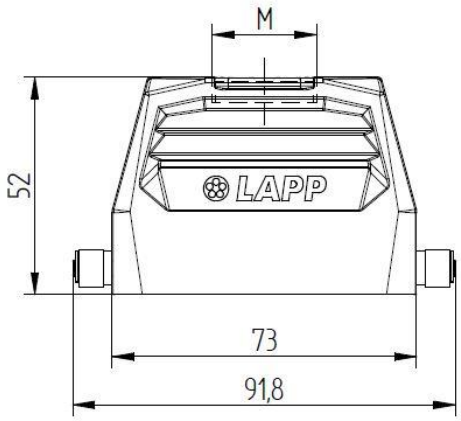

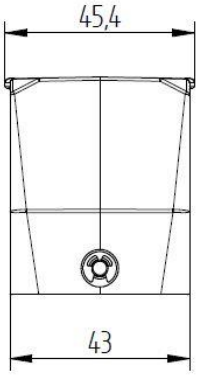

Kabeleingang seitlich

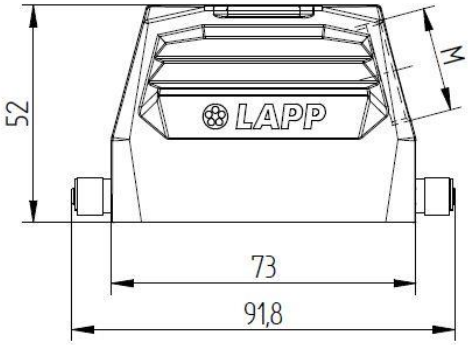




Maschinen- und Anlagenbau


Mechanische Beständigkeit


Robust


Wasserdicht


Automatisierung

Info
Universelle, robuste Metallgehäuse Baugröße H-B 10

Anwendungsgebiete
Anlagenbau, Veranstaltungstechnik, Kunststoffindustrie

Hinweis
Die Fotografien sind nicht maßstäblich und keine detailgetreuen Abbildungen der jeweiligen Produkte.

Wir behalten uns alle Rechte gemäß DIN ISO 16016 vor.
PD 0019/05_04.18DE