Beschreibung

Industrial Ethernet Patchcord, Profinet Type B, Cat.5, Gewinkelter Stecker M12 auf offenes Ende, D-codiert, PVC, flexibel



Dieses Datenblatt ist auch für abweichende Längen gültig. Andere Längen auf Anfrage erhältlich

Produktvarianten

Artikelnummer	Artikelbezeichnung	Länge (L*) [m]
2171043	IE-PNB-5-M12D-A-1-Y-2-22-7-OE	1
2171044	IE-PNB-5-M12D-A-2-Y-2-22-7-OE	2
2171045	IE-PNB-5-M12D-A-3-Y-2-22-7-OE	3
2171046	IE-PNB-5-M12D-A-5-Y-2-22-7-OE	5
2171047	IE-PNB-5-M12D-A-10-Y-2-22-7-OE	10
2171048	IE-PNB-5-M12D-A-20-Y-2-22-7-OE	20

Allgemeine Kennwerte, Konfektion

Leitungsdurchmesser	6,5 mm
Anzahl Adern	4
Außenmantel	PVC
Außenmantel, Farbe	grün, ähnlich RAL 6018
Steckzyklen, M12 Steckverbinder	100
Schirmung	SF/UTP

Allgemeine Kennwerte, Leitung

LAPP-Artikelnummer der Leitung	2170886
LAPP-Bezeichnung der Leitung	ETHERLINE PN Cat. 5 Y FLEX FC
Leiter, Außendurchmesser	ca. 0,75 mm
Leiter, Material	Kupfer blank, feindrähtige Litze
Aderisolation, Außendurchmesser	ca. 1,5 mm
Aderisolation, Material	PE
Aderkennzeichnung	nach IEC 708-1: weiß, gelb, blau, orange
Verseilung	Sternvierer (mit optionaler zentraler Blindader)
Bewicklung	Plastikband (überlappend) Alukaschierte Folie (überlappend)
Schirmung	darüber: Kupfergeflecht Mehrfachdraht, verzinnt, Bedeckungsgrad ca. 85 %

Wir behalten uns alle Rechte gemäß DIN ISO 16016 vor.
PD 0019/05_04.18DE

Elektrische Eigenschaften der Leitung bei 20 °C

Leiterwiderstand (Schleife)	≤ 120 Ω/km
Isolationswiderstand, spezifischer Widerstand	≥ 500 MΩ*km
Wellenwiderstand (1 MHz bis 100 MHz)	100 Ω ± 15 Ω
UL-Rating	600 V
Signallaufzeit	< 5,3 ns/m
Prüfspannung (rms 50 Hz, 1 Min.), Ader-Ader	2000 V
Prüfspannung (rms 50 Hz, 1 Min.), Ader-Schirm	2000 V

Mechanische und thermische Eigenschaften der Leitung

Mindestbiegeradius, bei Verlegung	15 x Leitungsdurchmesser
Mindestbiegeradius, fest verlegt	10 x Leitungsdurchmesser
Temperaturbereich, bei Verlegung	-20 ˚C bis +60 ˚C
Temperaturbereich, fest verlegt	-40 ˚C bis +80 ˚C
UV-Beständigkeit	UV-beständig nach UL 1581 Sec. 1200
Ölbeständigkeit	ölbeständig nach UL 1581 Sec. 480 (60°C)
Flammwidrigkeit	flammwidrig nach UL 1685 (CSA FT 4)
Allgemeine Anforderungen	Die Leitungen sind konform zur EG-Richtlinie 2002/95/EG (RoHS, Beschränkung der Verwendung bestimmter gefährlicher Stoffe).

Allgemeine Kennwerte, M12 Steckverbinder

Kodierung	D
Schutzart	IP67/IP69 im verschraubten Zustand
Bemessungsspannung max.	250 V
Strombelastbarkeit bei 40°C	4 A
Umgebungstemperatur	-30 °C bis +90 °C
Isolationswiederstand	≥ 10^8 Ω
Verriegelung mit Vibrationsschutz	Ja
Anzugsdrehmoment	1,0 Nm

Werkstoffe, M12 Steckverbinder

Kontakte, Grundmaterial	CuZn
Kontakte, Oberfläche	Au
Griffkörper	TPU
Überwurfmutter, Grundmaterial	CuZn
Überwurfmutter, Oberfläche	Ni

Normen

Produktnorm, M12 Steckverbinder	DIN EN 61076-2-101

Zulassungen

UL gelistet, E-File	E249137

Wir behalten uns alle Rechte gemäß DIN ISO 16016 vor.
PD 0019/05_04.18DE

Technische Zeichnungen

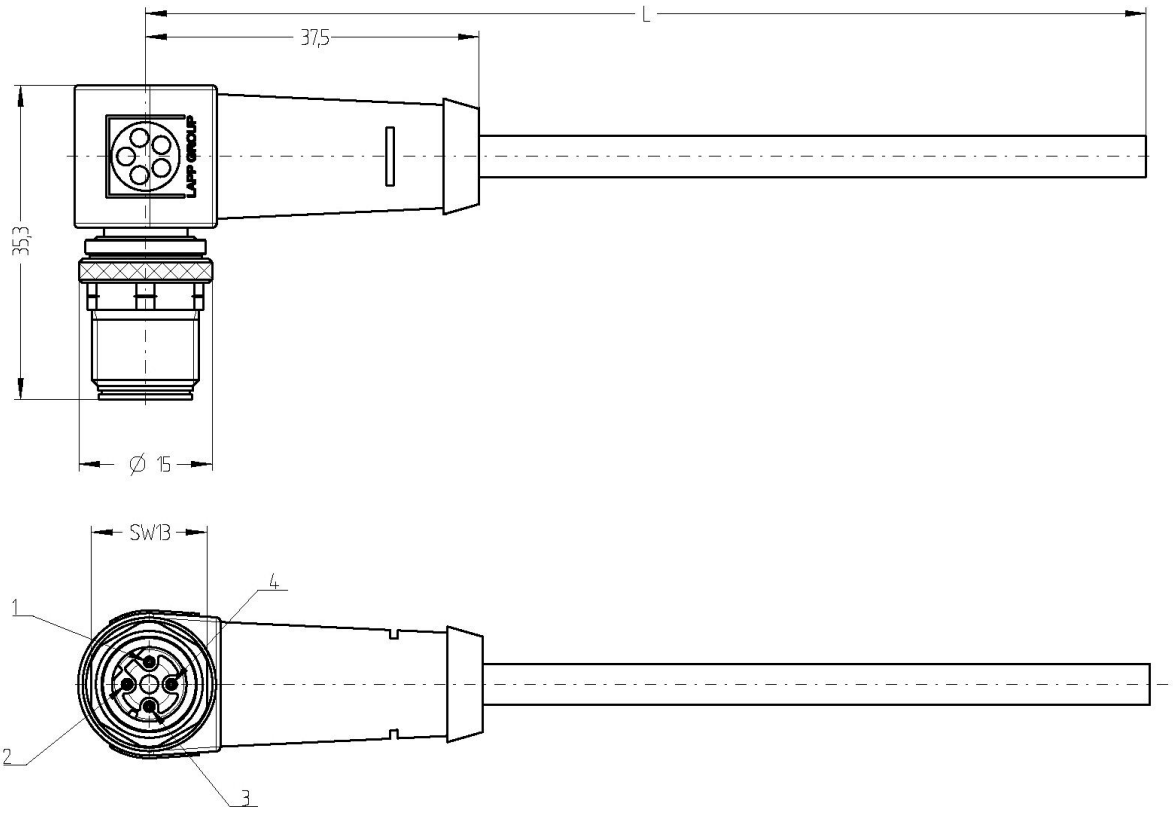

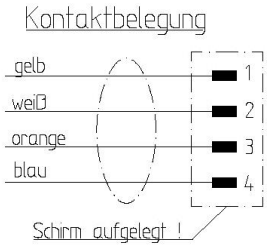

Anwendungsgebiete

Automatisierung, Maschinen- und Anlagenbau

Hinweis

Die Fotografien sind nicht maßstäblich und keine detailgetreuen Abbildungen der jeweiligen Produkte.

Wir behalten uns alle Rechte gemäß DIN ISO 16016 vor.
PD 0019/05_04.18DE