Beschreibung

Industrial Ethernet Patchcord, Profinet Type A, Cat.5,
Gerader Stecker RJ45 auf offenes Ende, PVC

Dieses Datenblatt ist auch für abweichende Längen gültig. Andere Längen auf Anfrage erhältlich



Produktvarianten

Artikelnummer	Artikelbezeichnung	Länge (L*) [m]
2171186	IE-PNA-5-RJ45-1-Y-2-22-1-OE	1
2171187	IE-PNA-5-RJ45-2-Y-2-22-1-OE	2
2171188	IE-PNA-5-RJ45-3-Y-2-22-1-OE	3
2171189	IE-PNA-5-RJ45-5-Y-2-22-1-OE	5
2171190	IE-PNA-5-RJ45-10-Y-2-22-1-OE	10
2171191	IE-PNA-5-RJ45-20-Y-2-22-1-OE	20

Allgemeine Kennwerte, Konfektion

Leitungsdurchmesser	6,5 mm
Anzahl Adern	4
Außenmantel	PVC
Außenmantel, Farbe	grün, ähnlich RAL 6018

Allgemeine Kennwerte, Leitung

LAPP-Artikelnummer der Leitung	2170893
LAPP-Bezeichnung der Leitung	ETHERLINE Y FC Cat.5
Leiter, Außendurchmesser	ca. 0,64 mm
Leiter, Material	Kupferdraht, blank
Aderisolation, Außendurchmesser	ca. 1,5 mm
Aderisolation, Material	PE
Aderkennzeichnung	nach IEC 708-1: weiß, gelb, blau, orange
Verseilung	Sternvierer (mit optionaler zentraler Blindader)
Bewicklung	Plastikband (überlappend)
Schirmung	Alukaschierte Folie (überlappend) darüber: Kupfergeflecht Mehrfachdraht, verzinnt, Bedeckungsgrad ca. 85 %

Wir behalten uns alle Rechte gemäß DIN ISO 16016 vor.
PD 0019/05_04.18DE

Elektrische Eigenschaften der Leitung bei 20 °C

Leiterwiderstand (Schleife)	≤ 115 Ω/km
Isolationswiderstand, spezifischer Widerstand	≥ 500 MΩ*km
Wellenwiderstand (1 MHz bis 100 MHz)	100 Ω ± 15 Ω
UL-Rating	600 V
Signallaufzeit	< 5,3 ns/m
Prüfspannung (rms 50 Hz, 1 Min.), Ader-Ader	2000 V
Prüfspannung (rms 50 Hz, 1 Min.), Ader-Schirm	2000 V

Mechanische und thermische Eigenschaften der Leitung

Mindestbiegeradius, bei Verlegung	15 x Leitungsdurchmesser
Mindestbiegeradius, fest verlegt	10 x Leitungsdurchmesser
Temperaturbereich, bei Verlegung	-20 ˚C bis +60 ˚C
Temperaturbereich, fest verlegt	-40 ˚C bis +80 ˚C
UV-Beständigkeit	UV-beständig nach UL 1581 Sec. 1200
Flammwidrigkeit	flammwidrig nach UL 1685 (CSA FT 4)
Allgemeine Anforderungen	Die Leitungen sind konform zur EG-Richtlinie 2002/95/EG (RoHS, Beschränkung der Verwendung bestimmter gefährlicher Stoffe).

Allgemeine Kennwerte, RJ45 Steckverbinder

Schutzart	IP20
Bemessungsspannung max.	50 V
Strombelastbarkeit bei 40°C	1 A
Umgebungstemperatur	-40 °C bis +70 °C
Isolationswiederstand	≥ 10^8 Ω

Werkstoffe, RJ45 Steckverbinder

Kontakte, Grundmaterial	CuZn
Kontakte, Oberfläche	Au
Griffkörper	TPU

Normen

Produktnorm, RJ45 Steckverbinder	DIN EN 60603-7-51

Wir behalten uns alle Rechte gemäß DIN ISO 16016 vor.
PD 0019/05_04.18DE

Technische Zeichnungen

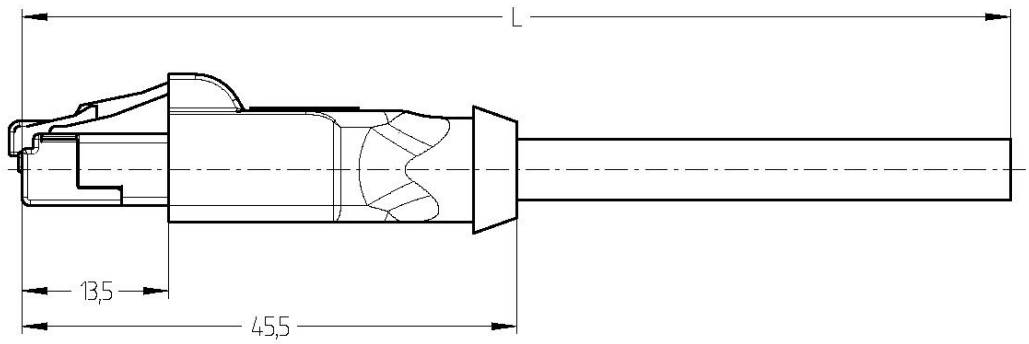

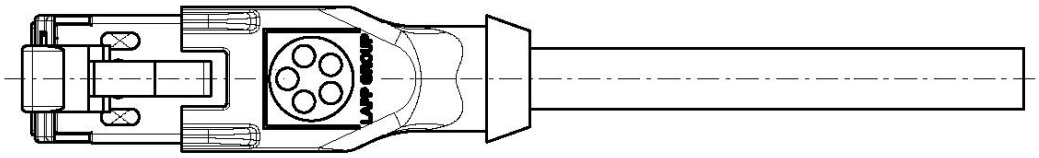

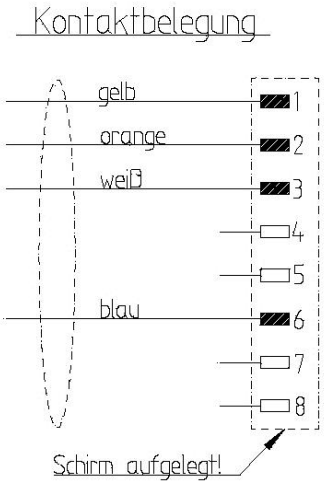

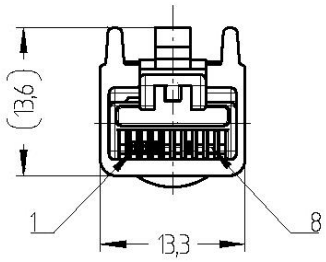

Anwendungsgebiete

Automatisierung, Maschinen- und Anlagenbau

Hinweis

Die Fotografien sind nicht maßstäblich und keine detailgetreuen Abbildungen der jeweiligen Produkte.

Wir behalten uns alle Rechte gemäß DIN ISO 16016 vor.
PD 0019/05_04.18DE