Beschreibung

- Bus-Systemkabel 2-polig, geschirmt, PUR halogenfrei, violett
- PROFIBUS (12 MBit/s)
- Gewinkelter M12-Stecker auf gewinkelte M12-Buchse

Allgemeine Kennwerte

Feldbussystem	PROFIBUS
Polzahl	2
Umgebungstemperatur (Betrieb)	-25 bis +90 °C (-13°F bis 194°F) (Stecker / Buchse) -40 bis +80 °C (-40°F bis 176°F) (Kabel fest verlegt) -30 bis +70 °C (-22°F bis 158°F) (Kabel bewegt) -20 bis +60 °C (-4°F bis 140°F) (bei Installation) -20 bis +60 °C (-4°F bis 140°F) (Kabel, Schleppketteneinsatz)
Schutzart	IP 65 / IP 67
Kodierung	B - invers
Steckzyklen	≥ 100
Anzugsdrehmoment	0,4 Nm (M12-Steckverbinder)

Variante

Artikel	Beschreibung	Länge [m]	Bauform
22260079	AB-PB-M12MA-5,0 PUR-M12FA	5	gewinkelt – gewinkelt
22260904	AB-PB-M12MA-10,0 PUR-M12FA	10	gewinkelt – gewinkelt
22260905	AB-PB-M12MA-15,0 PUR-M12FA	15	gewinkelt - gewinkelt

Ergänzender Hinweis

Datenblatt auch für abweichende Längen gültig. Alternative Längen auf Anfrage erhältlich.

Elektrische Eigenschaften

Bemessungsspannung	60 V DC / 48 V AC
Bemessungsstrom bei 40 °C	4 A
Überspannungskategorie	II
Verschmutzungsgrad	3
Wellenwiderstand, Leitung	150 Ω ±10 % (3 MHz ... 20 MHz)

Anschlussbelegung

PoI = Aderfarbe (Signal) = PoI (optional)	2 (Stecker) = GN (A-Leitung) = 2 (Buchse) 4 (Stecker) = RD (B-Leitung) = 4 (Buchse)

Wir behalten uns alle Rechte gemäß DIN ISO 16016 vor.
PD 0019/05_04.18DE

Mechanische Eigenschaften

Stecker, Buchse

Brennbarkeitsklasse nach UL 94	HB
Kontakt, Material	CuSn
Kontaktträger, Material	TPU GF
Kontaktoberfläche, Material	Ni / Au
Rändel, Material	Zinkdruckguss, vernickelt
Griffkörper, Material	TPU, schwer entflammbar, selbstverlöschend
Dichtung, Material	NBR

Leitung

Kabelaufbau	2xAWG24/19
Aderdurchmesser inkl. Isolierung	2,55 mm ±0,07 mm
Leiterquerschnitt	0,25 mm² (Signalleitung)
Leiteraufbau	19 x 0,13 mm (Signalleitung)
Kabelaußendurchmesser	7,8 mm ± 0,2 mm
Aderfarbe	rot, grün
Mantelfarbe	violett RAL 4001
Schirmung	Kunststoffkaschierte Alu-Folie, Geflecht aus verzinnten Kupferdrähten
Biegeradius	65 mm
Anzahl der Biegezyklen	5.000.000
Verfahrweg	4,5 m
Verfahrgeschwindigkeit	3 m/s
Beschleunigung	3 m/s²
Kabelgewicht	90 kg/km
Außenmantel, Material	PUR
Aderisolation, Material	Foam-Skin PP
Isolationswiderstand	≥ 5 GΩ*km
Leiterwiderstand	≤ 78,6 Ω/km
Flammwidrigkeit	UL 1581, Abschnitt 1060 und UL 2556, Abschnitt 9.3 (FT1) UL 1581, Abschnitt 1100 und UL 2556, Abschnitt 9.1 (HFT/FT2) IEC 60332-1-2
Halogenfreiheit	nach DIN VDE 0472 Teil 815 nach IEC 60754-1

Standard

Produktnorm, M12-Steckverbinder	IEC 61076-2-101

Wir behalten uns alle Rechte gemäß DIN ISO 16016 vor.
PD 0019/05_04.18DE

Technische Zeichnungen

Schemazeichnung

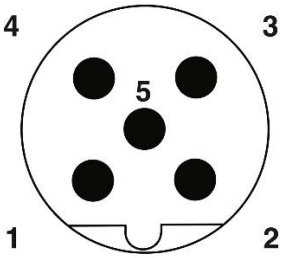

Polbild M12-Stecker, 5-polig, B-kodiert, Ansicht Stiftseite

Schemazeichnung

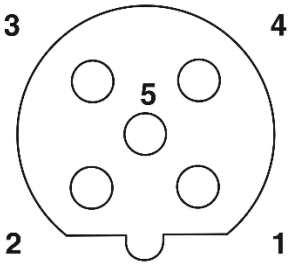

Polbild M12-Buchse, 5-polig, B-kodiert, Ansicht Buchsenseite

Maßzeichnung

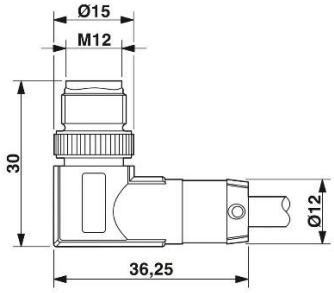

Stecker M12 x 1, SPEEDCON, gewinkelt, geschirmt

Maßzeichnung

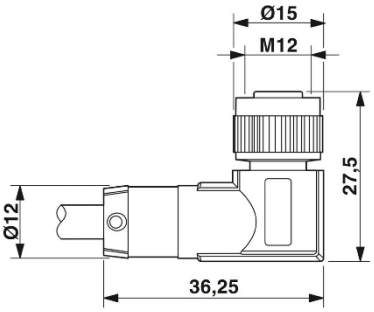

Buchse M12 x 1, SPEEDCON, gewinkelt, geschirmt

Schaltplan

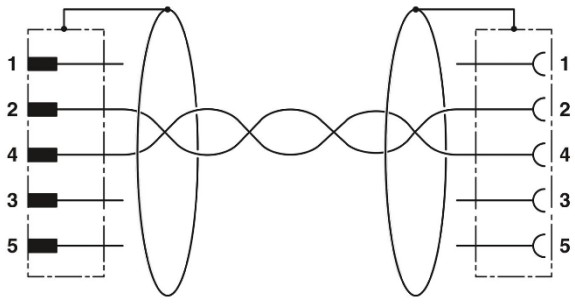

Kontaktbelegung des M12-Steckers und M12-Buchse

Kabelquerschnitt

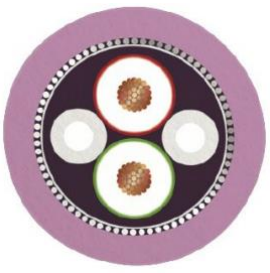

Anwendungsgebiete

Automatisierung, Maschinen- und Anlagenbau

Hinweis

Die Fotografien sind nicht maßstäblich und keine detailgetreuen Abbildungen der jeweiligen Produkte.

Wir behalten uns alle Rechte gemäß DIN ISO 16016 vor.
PD 0019/05_04.18DE