Beschreibung

- Sensor/Aktor-Kabel, 8-polig, PUR schwarz
- Gewinkelte M12-Buchse auf freies Leitungsende



Allgemeine Kennwerte

Polzahl	8
Umgebungstemperatur (Betrieb)	-25 bis +90 °C (Stecker/Buchse) -40 bis +80 °C (Kabel, fest verlegt) -25 bis +80 °C (Kabel, bewegt)
Schutzart	IP65, IP67, IP68
Kodierung	A-Standard
Steckzyklen	≥ 100
Anzugsdrehmoment	0,4 Nm (M12-Steckverbinder)

Variante

Artikel	Beschreibung	Länge [m]	Bauform
22260141	AB-C8-2,0PUR-M12FA	2	gewinkelt
22260615	AB-C8-5,0PUR-M12FA	5	gewinkelt
22260616	AB-C8-10,0PUR-M12FA	10	gewinkelt

Ergänzender Hinweis
Datenblatt auch für abweichende Längen gültig. Alternative Längen auf Anfrage erhältlich.

Elektrische Eigenschaften

Bemessungsspannung	30 V
Bemessungsstrom bei 40 °C	2 A
Überspannungskategorie	II
Verschmutzungsgrad	3

Mechanische Eigenschaften

Buchse

Brennbarkeitsklasse nach UL 94	HB
Kontakt, Material	CuZn
Kontaktträger, Material	TPU GF
Kontaktoberfläche, Material	Ni / Au
Rändel, Material	Zinkdruckguss, vernickelt
Griffkörper, Material	TPU, schwer entflammbar, selbstverlöschend

Wir behalten uns alle Rechte gemäß DIN ISO 16016 vor.
PD 0019/05_04.18DE

Leitung

Kabelaufbau	8 x AWG24 / 32
Leiteraufbau Signalleitung	32 x 0,1 mm
Leiterquerschnitt	0,25 mm²
Aderdurchmesser inkl. Isolierung	1,17 mm ±0,02 mm
Kabelaußendurchmesser	5,9 mm ±0,15 mm
Aderkennzeichnung	weiß, braun, grün, gelb, grau, rosa, blau, rot
Mantelfarbe	schwarzgrau, ähnlich RAL 7021
Biegeradius	59 mm
Anzahl der Biegezyklen	4000000
Verfahrweg	10 m
Verfahrgeschwindigkeit	3 m/s
Beschleunigung	10 m/s²
Kabelgewicht	46 kg/km
Außenmantel, Material	PUR
Aderisolation, Material	PP
Isolationswiderstand	≥ 1 GΩ*km
Leiterwiderstand	≤ 78 Ω/km
Wellenwiderstand	100 Ω +15 % (bei 1 MHz)
Flammwidrigkeit	nach UL-Style 20549
Ölbeständigkeit	nach DIN EN 60811-2-1
Halogenfreiheit	nach DIN VDE 0472 Teil 815
Sonstige Eigenschaften	gut beständig gegen Säuren, Laugen und Lösemittel hydrolyse und mikrobenbeständig bedingt UV beständig nach DIN EN ISO 4892-2-A, schleppkettentauglich, silikonfrei, frei von lackbenetzungsstörenden Substanzen

Standard

Produktnorm, M12 Steckverbinder	IEC 61076-2-101
UL gelistet, E-File	E249137

Wir behalten uns alle Rechte gemäß DIN ISO 16016 vor.
PD 0019/05_04.18DE

Technische Zeichnungen

Maßzeichnung

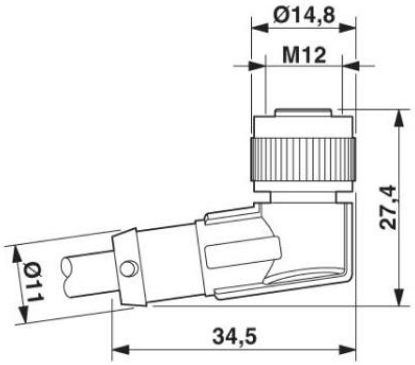

Buchse M12 x 1, gewinkelt

Schaltplan

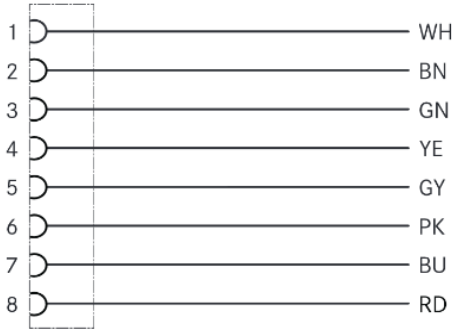

Kontaktbelegung der M12-Buchse

Schemazeichnung

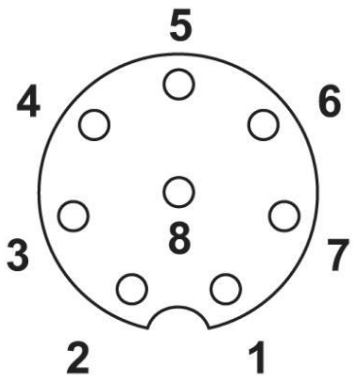

Polbild M12-Buchse, 8-polig, Ansicht Buchsenseite

Kabelquerschnitt



Anwendungsgebiete

Für erhöhte mechanische Beanspruchung und raue Einsatzbedingungen

Hinweis

Die Fotografien sind nicht maßstäblich und keine detailgetreuen Abbildungen der jeweiligen Produkte.

Wir behalten uns alle Rechte gemäß DIN ISO 16016 vor.
PD 0019/05_04.18DE