52021070	**DATENBLATT**	LAPP
Gültig ab: 06.06.2023	**SILVYN® SSVZ**	

Bei der SILVYN® SSVZ handelt es sich um eine Schlauch-Kabel-Verschraubung aus Messing mit Nickelbeschichtung, mit Kabelabdichtung und Kabelzugentlastung. Durch die speziellen Rastnasen am Schlauchnippel ist die einfache Montage und Zugentlastung des Schlauchs gewährleistet. Zusätzlich wird der Schlauch mit der Schlauchschelle SILVYN® SCH gesichert.



Material:

Grundkörper	Messing, vernickelt
Einschnitt-Dichtring	NBR
O-Ring	CR

Technische Merkmale:

Anschlussgewinde	PG 9 bis PG48 nach DIN 40430
Nennweite	NW 14 bis NW 56
Schutzart	IP54 und IP68 nach EN 60529 Abhängig von dem verwendetem Schutzschlauch
Temperaturbereich	-20°C bis +80°C

Approbation:

CE

Referenz Normen:

EN 61386-1

Passende Schläuche:

SILVYN® SI
SILVYN® SP
SILVYN® SP-PU

Weitere Angaben entnehmen Sie bitte unserem aktuellen Katalog.
Bei Beständigkeitsfragen über aggressive Medien oder bestimmte Öle kann unser Labor Sie gerne beraten.

Wir behalten uns alle Rechte gemäß DIN ISO 16016 vor.
PD 0019/05_04.18DE

Technische Zeichnungen:

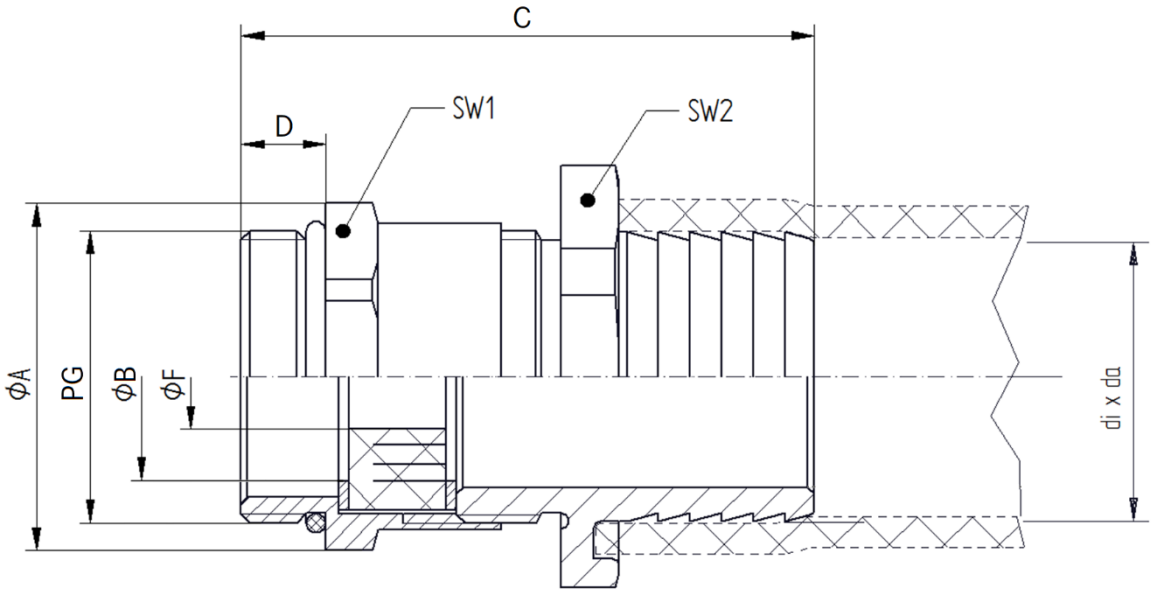

Maßtabelle:

Artikel-Nr.	di x da	PG	D [mm]	C [mm]	ØF [mm] Einschnitt-Dichtring	ØB [mm]	ØA [mm]	SW1 [mm]	SW2 [mm]
52021070	10 x 14	PG9	6,0	39,1	5 / 8	8	19,0	17	19
52021080	12 x 16	PG9	6,0	39,1	5 / 8	10	19,0	17	19
52003020	14 x 18	PG11	6,0	39,6	7 / 10 / 12,5	12	22,2	20	22
52024670	16 x 20	PG11	6,0	39,6	7 / 10 / 12,5	12	22,2	20	22
52003030	18 x 23	PG13,5	6,5	43,1	7 / 10,5 / 13 / 16	14	24,4	22	25
52003040	22 x 27	PG16	6,5	44,1	8 / 10,5 / 13,5 / 16	16	26,7	24	30
52003050	23 x 28	PG21	7,0	48,1	11 / 15 / 18 / 20	21	33,5	30	32
52003060	30 x 36	PG29	8,0	53,6	18 / 23 / 27 / 31	27	43,5	40	40
52024680	32 x 38	PG29	8,0	53,6	18 / 23 / 27 / 31	30	43,5	40	42
52014000	38 x 44	PG36	9,0	61,6	24 / 28 / 31 / 35	34	54,0	50	52
52014010	45 x 51	PG42	10,0	68,6	30 / 35,5 / 39 / 42,5	41	61,0	57	57
52014020	50 x 56	PG48	10,0	71,6	36 / 40 / 44 /47	46	69,0	64	64

Wir behalten uns alle Rechte gemäß DIN ISO 16016 vor.
PD 0019/05_04.18DE