53112005	**DATENBLATT**	LAPP
Gültig ab: 10.09.2026	**SKINTOP® MS-M-XL / MSR-M-XL**	

Bei der SKINTOP® MS-M-XL / MSR-M-XL handelt es sich um eine Kabel- und Leitungseinführung aus Messing mit langem metrischen Anschlussgewinde. Sie eignet sich besonders für den Einsatz im Maschinen- und Apparatebau, in der Mess- und Regeltechnik, der Chemie, dem Anlagenbau und bei medizinisch-technischen Geräten. Sie erfüllt die hohen Ansprüche an besondere Stabilität und Funktionssicherheit.



Einzelteile:

Zwischenstutzen	Messing, vernickelt
Hutmutter	Messing, vernickelt
Einsatz mit Lamellenkorb	Polyamid
Dichtring	CR (Ozon- und UV-beständig)
O-Ring	NBR (Ozon- und UV-beständig)

Technische Merkmale:

Anschlussgewinde	M12x1,5 bis M50x1,5 nach DIN EN 60423
Schutzart / NEMA Type Rating	IP66 nach DIN EN 60529 IP 68 - 10 bar / 30 min nach DIN EN 60529 IP 69 nach DIN EN 60529 Type 1, Type 4X, Type 6 und Type 12 nach UL 50 E, CSA C22.2 Nr. 94.2-15
Zugentlastung	Kategorie A nach DIN EN 62444
Temperaturbereich	Dynamisch -25 °C bis +100 °C Statisch -40 °C bis +100 °C
Typausführung	MS-M-XL Standard MSR-M-XL mit Reduzierungsdichtring (für kleinere Kabeldurchmesser)
Korrosionsschutz	Salzsprühnebeltest (168 Std. / 35°C) nach DIN EN ISO 9227

Approbationen:

UL File Nr. E79903
(Prüfung nach UL514B)

Zugelassen: IP68, IP69

Norm-Referenzen:

CE

Wir behalten uns alle Rechte gemäß DIN ISO 16016 vor.
PD 0019/05_04.18DE

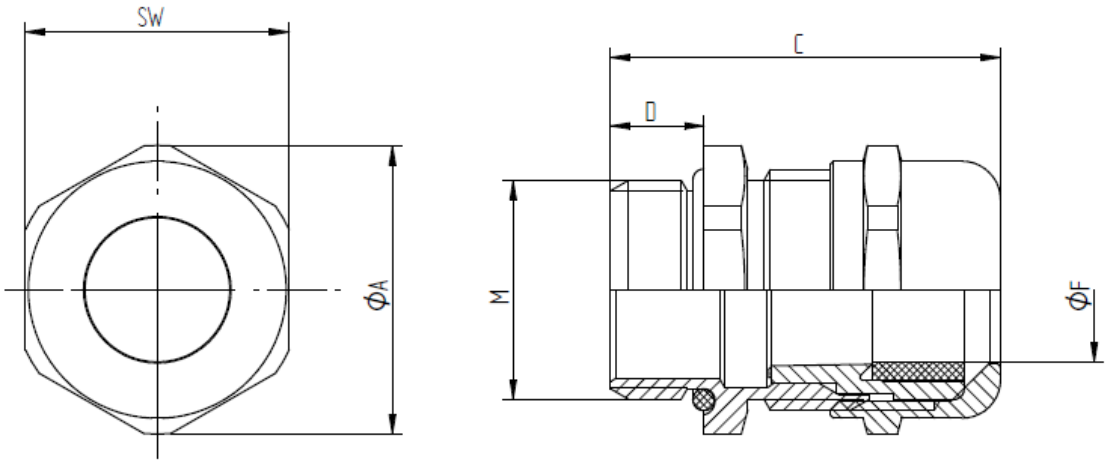

SKINTOP® MS-M-XL

M	SW [mm]	Ø A [mm]	C [mm]	D [mm]	Ø F [mm] Klemmbereich	O-Ring [mm]	Artikel-Nr.
M12x1,5	16	17,6	32,5	12	3,5 – 7	9x2	53112005
M16x1,5	20	22,0	36,5	12	4,5 – 10	13x2	53112015
M20x1,5	24	26,4	39,5	12	7 – 13	17x2	53112025
M25x1,5	29	31,9	42	12	9 – 17	22x2	53112035
M32x1,5	36	39,6	49	15	11 – 21	28x2	53112045
M40x1,5	45	49,5	53,5	15	19 – 28	36x2	53112055
M50x1,5	54	59,0	58	15	27 – 35	46x2	53112065

SKINTOP® MSR-M-XL

M	SW [mm]	Ø A [mm]	C [mm]	D [mm]	Ø F [mm] Klemmbereich	O-Ring [mm]	Artikel-Nr.
M12x1,5	16	17,6	32,5	12	2 – 5	9x2	53112105
M16x1,5	20	22,0	36,5	12	2 – 7	13x2	53112115
M20x1,5	24	26,4	39,5	12	5 – 10	17x2	53112125
M25x1,5	29	31,9	42	12	6 – 13	22x2	53112135
M32x1,5	36	39,6	49	15	7 – 15	28x2	53112145
M40x1,5	45	49,5	53,5	15	15 – 23	36x2	53112155
M50x1,5	54	59,0	58	15	22 – 29	46x2	53112165

Weitere Angaben entnehmen Sie bitte unserem aktuellen Katalog.
Bei Beständigkeitsfragen über aggressive Medien oder bestimmte Öle kann unser Labor Sie gerne beraten.

Wir behalten uns alle Rechte gemäß DIN ISO 16016 vor.
PD 0019/05_04.18DE