Bei der SKINTOP® MS-HF-M SC handelt es sich um eine Kabelverschraubung aus Messing die speziell für die Einführung von kupfergeschirmten Kabeln und Leitungen konzipiert wurde. Sie eignet sich überall dort, wo zum einen ein niederohmiger Übergang vom Kabelschirm zum Gehäuse hergestellt und zum anderen Zugentlastung und eine hohe Schutzart erreicht werden muss. Die Verschraubung ist für Anwendungsfälle, bei denen ein Eindrehen der Verschraubung nach Einführung des Kabels notwendig ist, nicht geeignet (z.B. Rundstecker).



Material:

Zwischenstutzen	Messing, vernickelt
Hutmutter	Messing, vernickelt
Einsatz mit Lamellenkorb	Polyamid 6
Dichteinsatz	Elastomer, halogenfrei, flammwidrig
Kontaktfeder	CuBe, verzinnt
O-Ring	HNBR

Technische Merkmale:

Anschlussgewinde	M12x1,5 bis M50x1,5 nach EN 60423
Schutzart	IP68 – 5bar/30min nach EN 60529
Zugentlastung	Kategorie A nach EN 62444
Typausführung	ST = Standard
Temperaturbereich	Dynamisch -25°C bis +100°C
	Statisch -40°C bis +100°C

Weitere Eigenschaften:

Brandklasse	V0 nach UL 94
Halogenfrei	
Transferimpendanz	≤ 10 mOhm
Schirmdämpfung	bis zu 98dB
Korrosionsschutzklasse	C4

Norm Referenzen:

CE

Geprüft nach:

DIN EN 45545-2: 2016-02 & 2020-10
„Bahnanwendungen – Brandschutz in Schienenfahrzeugen – Teil 2: Anforderungen an das Brandverhalten von Materialien und Komponenten."
Prüfergebnis: Hazard Level **HL3** nach DIN EN ISO 4589-2: 2006-06

DIN EN 45545-3: 2013-08
„Bahnanwendungen – Brandschutz in Schienenfahrzeugen – Teil 3: Feuerwiederstand von Feuerschutzabschlüssen."
Klassifizierung: **E30** nach DIN EN 13501-2: 2010-02

Passendes Zubehör:

SKINDICHT® SM-PE-M

Wir behalten uns alle Rechte gemäß DIN ISO 16016 vor.
PD 0019/05_04.18DE

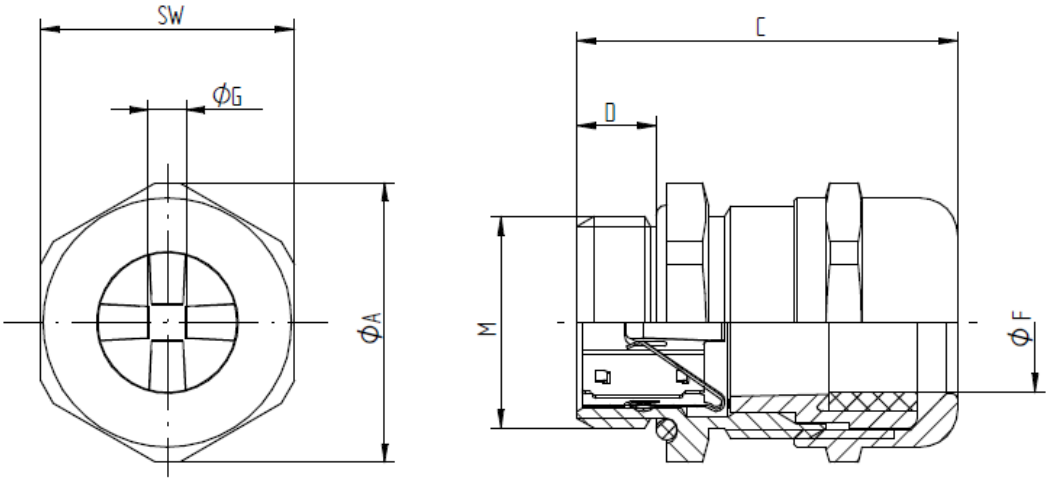

SKINTOP® MS-HF-M SC

M	SW [mm]	Ø A [mm]	C max. [mm]	D [mm]	Ø F [mm] Klemm-bereich	Ø G [mm]	O-Ring [mm]	Artikel Nr.
M12x1,5	16	17,6	26,5	6,5	3,5–7	1-5	9x2	5311 2530
M16x1,5	20	22,0	31,0	7,0	4,5–9	4-7	13x2	5311 2531
M20x1,5	24	26,4	33,0	8,0	7–13	5-11	17x2	5311 2532
M25x1,5	29	31,9	37,0	8,0	9–17	7,5-15	22x2	5311 2533
M32x1,5	36	39,6	42,2	9,0	11–21	9-19	28x2	5311 2534
M40x1,5	45	49,5	48,0	9,0	19–28	15-26	36x2	5311 2535
M50x1,5	54	59,0	53,5	10,0	27–35	21-33	46x2	5311 2536

Empfohlene Anzugsdrehmomente nach EN 62444:

Größen	Drehmoment [Nm]
M12x1,5	8
M16x1,5	10
M20x1,5 – M25x1,5	12
M32x1,5 – M40x1,5	18
M50x1,5	20

Weitere Angaben entnehmen Sie bitte unserem aktuellen Katalog.
Bei Beständigkeitsfragen über aggressive Medien oder bestimmte Öle kann unser Labor Sie gerne beraten.

Wir behalten uns alle Rechte gemäß DIN ISO 16016 vor.
PD 0019/05_04.18DE