53112680	**DATENBLATT**	LAPP
Gültig ab: 10.09.2026	**SKINTOP® MS-M BRUSH**	

Bei der SKINTOP® MS-M BRUSH handelt es sich um eine Kabelverschraubung aus Messing, die speziell für die Einführung von kupfergeschirmten Kabeln und Leitungen konzipiert wurde. Sie eignet sich überall dort, wo zum einen ein niederohmiger Übergang vom Kabelschirm zum Gehäuse hergestellt und zum anderen Zugentlastung und eine hohe Schutzart erreicht werden muss.



Einzelteile:

Zwischenstutzen	Messing, vernickelt
Hutmutter	Messing, vernickelt
Einsatz mit Lamellenkorb	Polyamid, V2 nach UL 94
Dichtring	CR (Ozon u. UV-beständig)
Kontaktbürste	Messingdraht
O-Ring	NBR (Ozon u. UV-beständig)

Technische Merkmale:

Anschlussgewinde	M16x1,5 bis M63x1,5 nach DIN EN 60423
Schutzart / NEMA Type Rating	IP66 nach DIN EN 60529 IP68 – 10 bar / 30min für M16x1,5 bis M50x1,5 nach DIN EN 60529 IP68 – 5 bar / 30min für M63x1,5 nach DIN EN 60529 IP68 – 1bar / 30min für M63x1,5 plus nach DIN EN 60529 IP69 nach DIN EN 60529 (außer M63 x1,5 plus) Type 1, Type 4X, Type 6 und Type 12 nach UL 50 E, CSA C22.2 Nr. 18.3-12
Zugentlastung	Kategorie A nach DIN EN 62444
Temperaturbereich	Dynamisch -25 °C bis +100 °C Statisch -40 °C bis +100 °C
Transferimpedanz	≤ 10 mOhm
Korrosionsschutz	Salzsprühnebeltest (168 Std. / 35°C) nach DIN EN ISO 9227

Approbationen:

c UL us
UL File Nr. E79903
Prüfung nach UL514B
(Größe M16x1,5)

c UL us
UL File Nr. E79903
Prüfung nach UL514B
(Größen M20x1,5 - M63x1,5 (plus))

DVE
Zugelassen: IP68, IP69
(Größen M16x1,5 – M63x1,5 (plus))

DNV
Zugelassen: IP68, IP69
(Größen M16x1,5 – M63x1,5 (plus))

Norm-Referenzen:

CE

Wir behalten uns alle Rechte gemäß DIN ISO 16016 vor.
PD 0019/05_04.18DE

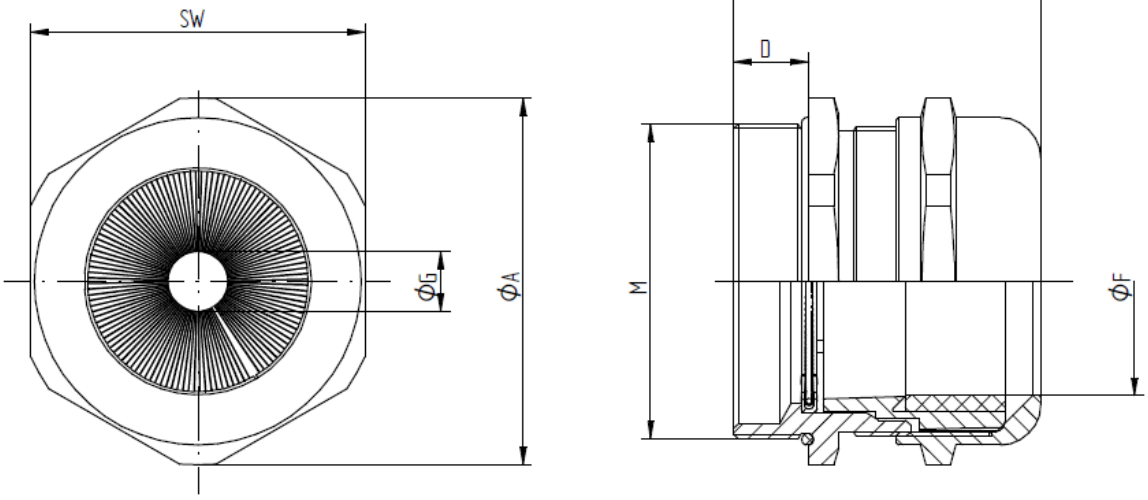

M	SW [mm]	Ø A [mm]	C max. [mm]	D [mm]	Ø F [mm] Klemmbereich	Ø G [mm] über Geflecht	O-Ring [mm]	Art. Nr.
M16x1,5	20	22	31,5	7	4,5 - 10	2 - 6	13x2	53112506
M20x1,5	24	26,4	35,5	8	7 - 13	3 - 9	17x2	53112507
M25x1,5	29	31,9	38	8	9 – 17	6 – 13,5	22x2	53112676
M32x1,5	36	39,6	43	9	11 – 21	8 – 18	28x2	53112677
M40x1,5	45	49,5	47,5	9	19 – 28	10 – 26	36x2	53112678
M50x1,5	54	59	53	10	27 – 35	14 – 33	46x2	53112679
M63x1,5	67	73,5	61,5	15	34 – 45	20 – 40	57x2	53112680
M63x1,5 plus	75	83,9	69	15	44 – 55	25 – 47	57x2	53112681

Weitere Angaben entnehmen Sie bitte unserem aktuellen Katalog.
Bei Beständigkeitsfragen über aggressive Medien oder bestimmte Öle kann unser Labor Sie gerne beraten.

Wir behalten uns alle Rechte gemäß DIN ISO 16016 vor.
PD 0019/05_04.18DE