70250214	DATENBLATT	LAPP
Gültig ab: 13.05.2019	EPIC® ULTRA H-B 16 TS QB	

Beschreibung

- Gehäuse H-B ULTRA: Für mehr Funktionssicherheit
- Optimale, niederohmige 360° Abschirmung
- Universell einsetzbar durch hohe Korrosionsbeständigkeit und hohen Schutz gegenüber Umwelteinflüssen.
- Erhöht mechanisch belastbar
- Steckbar mit Standard-Gehäusen



Allgemeine Kennwerte

Serie	ULTRA H-B 16
Ausführung	Tüllengehäuse
Kabeleingang	1x seitlich
Kabelverschraubung	Ja
Klemmbereich	Siehe Tabelle
Schirmkontaktierung	BRUSH (optional, siehe Tabelle)
Geflechtdurchmesser (nur BRUSH)	min. 6 mm
Verriegelung	Bolzen für Querbügel
Schutzart (DIN EN 60529)	IP 68 (verriegelt)
Schutzart (NEMA 250, UL50E)	4, 4X, 12 (verriegelt)
Temperaturbereich	-40°C bis +100°C

Werkstoffe / Oberfläche

Gehäuse	Zinklegierung, vernickel
Verriegelung	Edelstahl
Kabelverschraubung	Messing vernickelt
Einsatz	PA
Dichtring	CR

Normen

Sicherheitsnorm	IEC 61984
Produkteigenschaften nach	DIN EN 6988
	DIN EN ISO 9227, Verfahren NSS, Dauer 480 Std.
	DIN EN 60068-2-52, Schärfegrad 2

Ausführungen

Artikelnummer	Artikelbeschreibung	Klemmbereich	BRUSH
70250214	EPIC® ULTRA H-B 16 TS QB 7-15	7 - 15 mm	Nein
70250264	EPIC® ULTRA H-B 16 TS QB 7-15 BRUSH	7 - 15 mm	Ja
70250215	EPIC® ULTRA H-B 16 TS QB 11-21	11 – 21 mm	Nein
70250216	EPIC® ULTRA H-B 16 TS QB 11-21 BRUSH	11 – 21 mm	Ja

Wir behalten uns alle Rechte gemäß DIN ISO 16016 vor.
PD 0019/05_04.18DE

Technische Zeichnungen

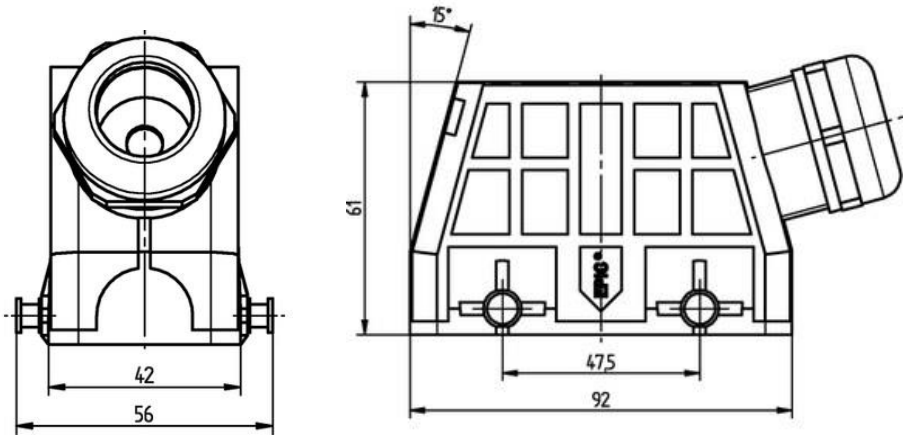

Gute chemische Beständigkeit

Platzbedarf

Großer Klemmbereich

Robust

Korrosionsbeständig

SKINTOP® Verschraubung integriert

Montagezeit

Stecker mit Standardgehäuse

Optimale Zugentlastung

Wasserdicht

Info

EMV-Schutz, Korrosionsbeständig, SKINTOP® Verschraubung integriert

Anwendungsgebiete

In EMV kritischen Umgebungen, fester und flexibler Einsatz in Maschinen- und Windkraftanlagen, Baumaschinen, Elektromotorenbau

Hinweis

Die Fotografien sind nicht maßstäblich und keine detailgetreuen Abbildungen der jeweiligen Produkte.

Wir behalten uns alle Rechte gemäß DIN ISO 16016 vor.
PD 0019/05_04.18DE