Beschreibung

- Gehäuse H-B ULTRA: Für mehr Funktionssicherheit
- Optimale, niederohmige 360° Abschirmung
- Universell einsetzbar durch hohe Korrosionsbeständigkeit und hohen Schutz gegenüber Umwelteinflüssen.
- Platzersparnis durch kompakte Abmessungen
- Schneller als jedes andere vergleichbare System
- Erhöht mechanisch belastbar



Allgemeine Kennwerte

Serie	ULTRA H-B 16
Ausführung	Anbaugehäuse
Verriegelung	Querbügel
Schutzart (DIN EN 60529)	IP 68 (verriegelt)
Schutzart (NEMA 250, UL50E)	4, 4X, 12 (verriegelt)
Temperaturbereich	-40°C bis +100°C

Werkstoffe/Oberfläche

Gehäuse	Zinkdruckguss vernickelt
Bügel / Bolzen	Edelstahl
Dichtung	NBR, leitfähig

Normen

Sicherheitsnorm	IEC 61984
Produkteigenschaften nach	DIN EN 6988, DIN EN ISO 9227, DIN EN 60068-2-52

Wir behalten uns alle Rechte gemäß DIN ISO 16016 vor.

Technische Zeichnungen



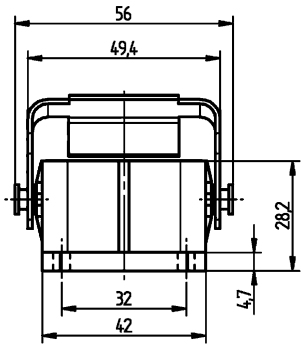

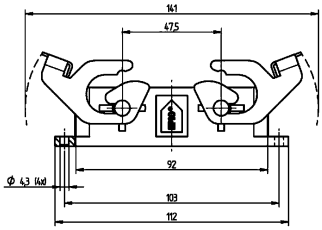


Gute chemische Beständigkeit


Korrosionsbeständig


Montagezeit


Platzbedarf


Robust


Stecker mit Standardgehäuse


Wasserdicht

Wir behalten uns alle Rechte gemäß DIN ISO 16016 vor.
PD 0019/05_04.18DE

Info
EMV-Schutz, Korrosionsbeständig

Anwendungsgebiete
In EMV kritischen Umgebungen, fester und flexibler Einsatz in Maschinen- und Windkraftanlagen, Baumaschinen, Elektromotorenbau

Produkteigenschaften
Gehäuse steckbar mit Standard-Gehäusen
Korrosionsbeständig nach DIN EN 6988
Salzsprühnebeltest nach DIN EN 60068-2-52 Schärfegrad 2
Salzsprühnebelprüfung nach DIN EN ISO 9227, Verfahren NSS, Prüfdauer 480 Std.

Hinweis
Die Fotografien sind nicht maßstäblich und keine detailgetreuen Abbildungen der jeweiligen Produkte.

Wir behalten uns alle Rechte gemäß DIN ISO 16016 vor.
PD 0019/05_04.18DE